令和4年度
第76回兵庫県民スポーツ大会バドミントン競技
＜結果報告＞

期　日	令和 4年　4月 23日（土）、24日（日） 5月 1日(日)
会　場	ヴィクトリーナ・ウインク体育館 グリーンアリーナ神戸
主　催	（公財）兵庫県スポーツ協会 兵庫県バドミントン協会・姫路バドミントン協会
後　援	神戸新聞社
協　賛	ヨネックス　株式会社 株式会社　ゴーセン ミズノ　株式会社 株式会社 VICTOR SPORTS

令和4年度

日 程：令和4年 4月23日(土) ～ 5月 1日(日)

第 76 回 大 会 の 記 録

会 場：ヴィクトリーナ・ウィンク体育館、グリーンアリーナ神戸

種 目	優 勝	準 優 勝	3 位
一般男子単A	豊口竜一朗（関西学院大学）	野田奏多（神戸学院大学）	岡田啓太朗（関西学院大学）
一般男子単B	和久田哲平（三田市立長坂中学校）	廣尾慶次郎（三菱電機姫路）	孫田太陽（伊丹市立天王寺川中学校）
30歳以上男子単	大石斉（日本製鉄）	山崎元裕（PLAD）	林良光（三菱重工神戸）
35歳以上男子単	奥田亨（BUBBLES）	前者棄権の為該当者無し	辻和浩（新明和工業）
40歳以上男子単	川野良二（大和製衡）	大口敦（銀ーしろがねー）	榎本剛（SUCCESS）
45歳以上男子単	阿久津俊彦（Futures）	橋本哲也（神戸市役所）	武木田誠生（住友精密）
50歳以上男子単	高井雅也（三木シャトル）	五十嵐勝（大和製衡）	坂本隆英（伊丹BC）
55歳以上男子単	井口昌好（TAJIMA）	遠藤裕司（ウッディシャトルズ）	武中孝寛（TAJIMA）
60歳以上男子単	加藤隆弘（高砂BS）	羽鳥正美（ブルーシャンス）	小林典彦（兵庫県庁）
65歳以上男子単	福水一郎（白鳥美羽）	常深隆文（三木赤とんぼ）	藤原章訓（西播クラブ）
70歳以上男子単	角田道夫（兵庫県庁）	中村昇（むささび会）	浅野信行（ウェストシルバー）
75歳以上男子単	山路栄三郎（芦屋クラブ）	中西久昌（三木赤とんぼ）	小原武（三木赤とんぼ）
一般女子単A	韮澤美羽（三菱電機）	南部一伽（Volano）	平田偲（三菱電機）
一般女子単B	笠野鈴風（園田学園高校）	杉本圭奈子（親和女子高校）	渡部来瞳（園田学園高校）
30･35歳以上女子単	地神加奈子（ADVANCE）	森山美和子（大阪チタニウムテクノロジーズ）	豊まどか（零～ZERO～）
45歳以上女子単	横田貴子（Believe）	水船奈緒（アイビー）	
50･55歳以上女子単	田中あかね（Super Bird）	柴田悦子（Cats）	遠藤雅希（DMB）
一般男子複A	甲斐聡一郎（関西学院大学） 神山新悟（関西学院大学）	益田颯汰（甲南大学） 宇野泰正（甲南大学）	青山陸人（関西学院大学） 橋本廉（関西学院大学）
一般男子複B	立石琢史（REN） 折井晃輔（シャトル）	伊藤和命（大阪チタニウムテクノロジーズ） 安田涼亮（武庫BC）	稗田幹也（SSG） 昆野龍之介（SSG）
30歳以上男子複	河田尚也（PLAD） 鈴木雄一朗（大和製衡）	藤井奬（三菱電機姫路） 東崎裕史（三木シャトル）	奥山茂樹（猪名川クラブ） 本田貴之（Rock on）
35歳以上男子複	辻和浩（新明和工業） 福元信也（三菱重工神戸）	為則賢祐（シャトル） 内海貴裕（JunKie）	垣内大輔（高砂BS） 松尾光弘（零～ZERO～）
40歳以上男子複	永田裕亮（成徳スマイル） 元木直樹（成徳スマイル）	田路卓（JunKie） 福永哲也（シャトル）	永井智（猪名川クラブ） 神農紘瑛（成徳スマイル）
45歳以上男子複	小川貴史（大阪チタニウムテクノロジーズ） 谷藤準（シャトル）	高井雅也（三木シャトル） 長井純一郎（シャトル）	石原泰祐（日本製鉄） 中西豊一（ウッディシャトルズ）
50歳以上男子複	五十嵐勝（大和製衡） 岩谷浩（垂水クラブ）	森園幸太郎（Super Bird） 猪原修（竜神クラブ）	三河智成（安室SELFISH） 槌道康雄（安室SELFISH）
55歳以上男子複	藤原光雄（大阪チタニウムテクノロジーズ） 木田英明（大和製衡）	遠藤裕司（ウッディシャトルズ） 森陽一（伊丹BC）	長渡邦祥（Volano） 中田典昭（三木シャトル）
60歳以上男子複	正木幸一郎（はにーぃず） 平昌一（新明和工業）	馬場剛（はにーぃず） 有井信雄（はにーぃず）	石橋満（SUCCESS） 房田憲兒（SUCCESS）
65歳以上男子複	福水一郎（白鳥美羽） 小西秀政（ウッディシャトルズ）	坂本昌信（我流） 林豊彦（我流）	美浪一成（難波クラブ） 藤原章訓（西播クラブ）
70歳以上男子複	中村昇（むささび会） 山住栄（JFE）	濱村政義（フレッシュ三田） 竹内茂（プリッツ）	河合信也（神鋼高砂） 財前利信（零～ZERO～）
75歳以上男子複	友金利一（神鋼神戸） 北村房義（緑ヶ丘クラブ）	滝本嘉美（ウェストシルバー） 中川友三（ウェストシルバー）	本田丈夫（ウェストシルバー） 中本亨（ウェストシルバー）
一般女子複A	韮澤美羽（三菱電機） 徳岡梨々香（三菱電機）	小野田華実（関西学院大学） 鎌田彩羽（関西学院大学）	中島祐月（三菱電機） 平田偲（三菱電機）
一般女子複B	渡部那萌（園田学園高校） 渡部来瞳（園田学園高校）	笠野鈴風（園田学園高校） 植田杏奈（園田学園高校）	中川裕南（園田学園高校） 渋谷泉美（兵庫県教職員）
30歳以上女子複	森山美和子（大阪チタニウムテクノロジーズ） 垣内絵美子（高砂BS）	阿久津奈幸（Believe） 豊まどか（零～ZERO～）	
35歳以上女子複	明地緑（Futures） 地神加奈子（ADVANCE）	東風上知佐子（シャトル） 芝かおり（シャトル）	北明日香（しぇいくハンズKOBE） 藤崎愛子（LUNA）
40･45歳以上女子複	神農友美（緑ヶ丘） 西原香織（緑ヶ丘）	池直美（Believe） 高橋朋子（Believe）	横田貴子（Believe） 忠谷恭子（神鋼加古川）
50歳以上女子複	西川真由美（TEAM KENKEN） 樽尾博美（三木シャトル）	杣田貴美（DMB） 櫻井悦子（芦屋）	森重陽子（Cliff） 生木由美（Cliff）
55歳以上女子複	高垣尚美（あい＆あい） 大東恵里子（川西）	吉井正美（あい＆あい） 中津留千穂（あい＆あい）	秋月能子（AQUA） 外村和美（DMB）
60歳以上女子複	山西佳子（宝塚） 佐伯悦恵（宝塚）	岡本慶子（ドレミ） 藤野直美（フレッシュ三田）	中嶋由香里（あい＆あい） 洞山和子（あい＆あい）
70･75歳以上女子複	澄川稔子（三木シャトル） 薬師寺久美子（DMB）	藤田咲美（piyopiyo） 馬場路子（REN）	安岡一美（いなみの） 前原恵美子（いなみの）
一般混合複A	鈴木勝也（三菱電機伊丹） 南部一伽（Volano）	土井大和（神戸学院大学） 鈴木愛実（神戸学院大学）	大石斉（日本製鉄） 野村このみ（TEAM BOSS）
一般混合複B	中田大地（しぇいくはんずKOBE） 宮本佑里子（しぇいくはんずKOBE）	永吉亮太（しぇいくはんずKOBE） 佐藤君江（しぇいくはんずKOBE）	村上真一（BUBBLES） 藤田ひとみ（武庫BC）
30歳以上混合複	門元良樹（Treasures） 久次米佐和子（零～ZERO～）	植田真伍（高砂BS） 生澤美咲（零～ZERO～）	藤井奬（三菱電機姫路） 大西梓（零～ZERO～）
35歳以上混合複	明地達也（日本製鉄） 明地緑（Futures）	奥山茂樹（猪名川クラブ） 奥山加奈（Super Bird）	垣内大輔（高砂BS） 垣内絵美子（高砂BS）
40歳以上混合複	元木直樹（成徳スマイル） 遠藤絵美（伊丹）	小川貴史（大阪チタニウムテクノロジーズ） 野田美歩（宝塚）	神農紘瑛（成徳スマイル） 神農友美（緑ヶ丘）
45歳以上混合複	高井雅也（三木シャトル） 西多優子（バドラー）	阿久津俊彦（Futures） 阿久津和恵（Believe）	三好健吾（PLAD） 大西陽子（PLAD）
50歳以上混合複	原田浩司（Volano） 宮脇恵理香（DMB）	三河智成（安室SELFISH） 森重陽子（Cliff）	猪原修（竜神クラブ） 外村和美（DMB）
55歳以上混合複	高垣達洋（三木シャトル） 高垣尚美（あい＆あい）	遠藤裕司（ウッディシャトルズ） 遠藤雅希（DMB）	柴田真志（Volano） 大西直子（Volano）
60歳以上混合複	竹下真智代（ペガサス） 平昌一（新明和工業）	羽鳥正美（ブルーシャンス） 小山恵美（ブルーシャンス）	秋月道隆（AQUA） 秋月能子（AQUA）
65歳以上混合複	福水一郎（白鳥美羽） 福水美保（白鳥美羽）	藤林正雄（HANDS） 山住恭恵子（BEAD）	吉岡亨二（Super Bird） 奥郁（DMB）
70歳以上混合複	中村昇（むささび会） 天羽淳子（フレッシュ三田）	山住栄（JFE） 岸本喜美江（AQUA）	前者棄権の為該当者無し

一般男子単A（MSA）

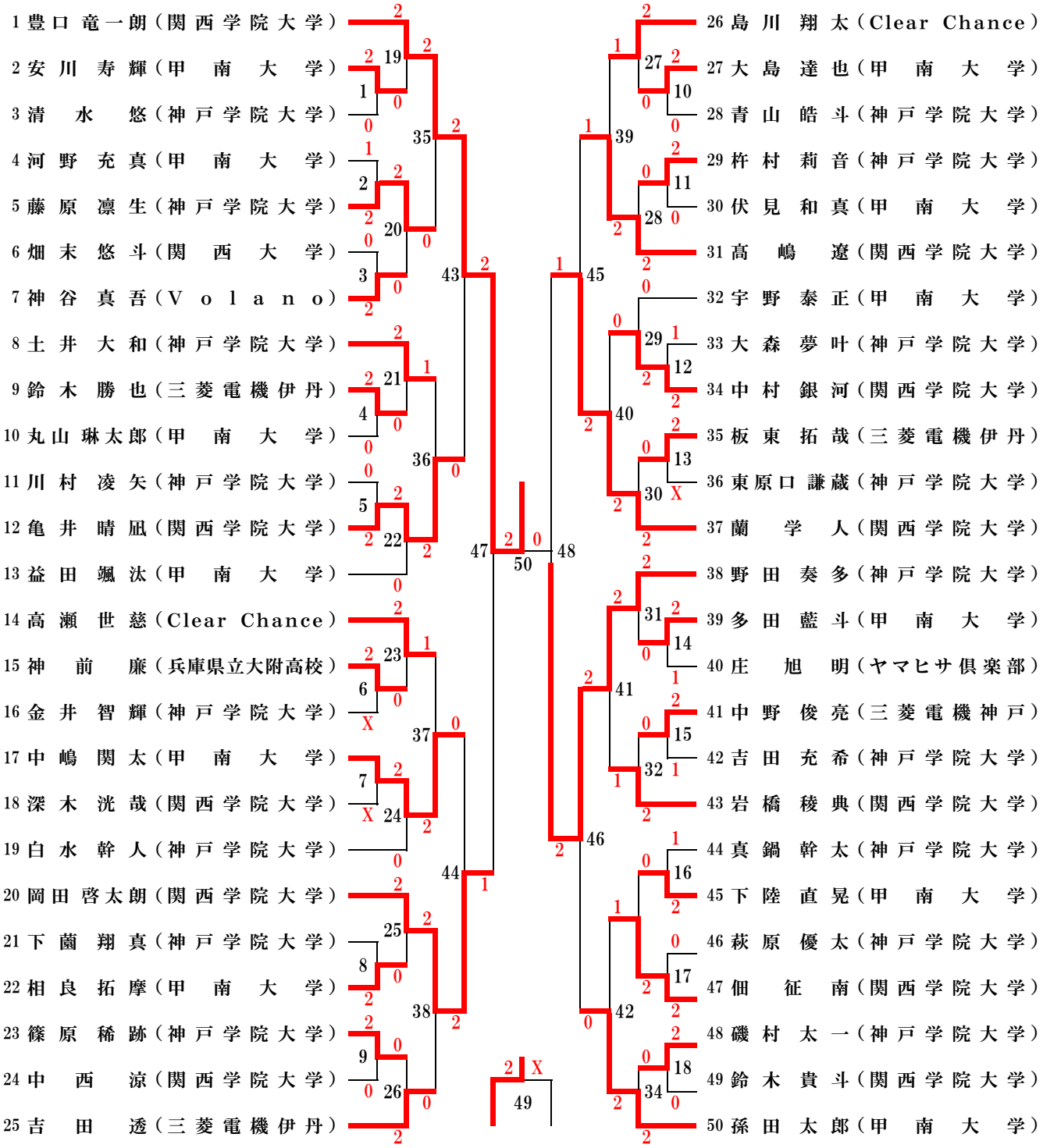

一般男子単B（MSB）

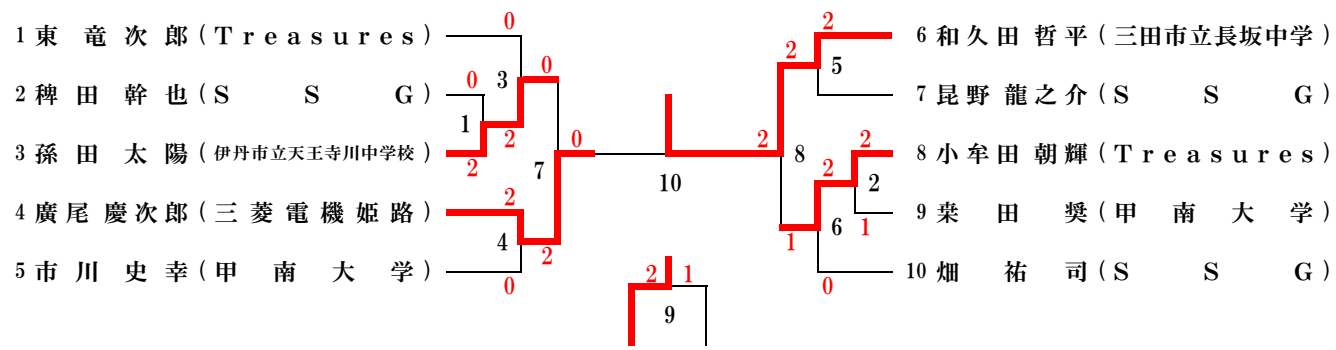

一般女子単A （WSA）

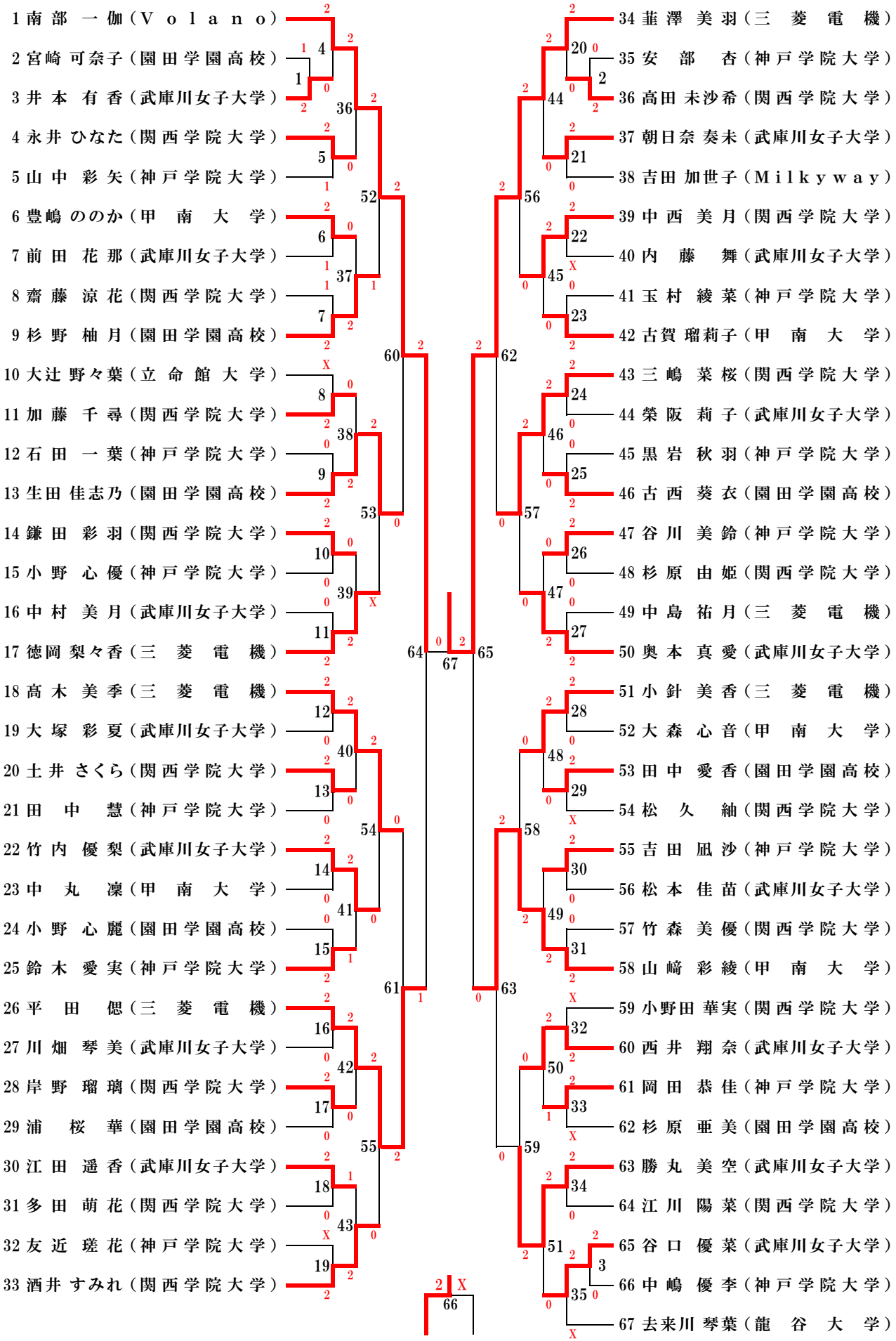
1 南部 一伽（Volano）
2 宮崎 可奈子（園田学園高校）
3 井本 有香（武庫川女子大学）
4 永井 ひなた（関西学院大学）
5 山中 彩矢（神戸学院大学）
6 豊嶋 ののか（甲南大学）
7 前田 花那（武庫川女子大学）
8 齋藤 涼花（関西学院大学）
9 杉野 柚月（園田学園高校）
10 大辻 野々葉（立命館大学）
11 加藤 千尋（関西学院大学）
12 石田 一葉（神戸学院大学）
13 生田 佳志乃（園田学園高校）
14 鎌田 彩羽（関西学院大学）
15 小野 心優（神戸学院大学）
16 中村 美月（武庫川女子大学）
17 徳岡 梨々香（三菱電機）
18 高木 美季（三菱電機）
19 大塚 彩夏（武庫川女子大学）
20 土井 さくら（関西学院大学）
21 田中 慧（神戸学院大学）
22 竹内 優梨（武庫川女子大学）
23 中丸 凜（甲南大学）
24 小野 心麗（園田学園高校）
25 鈴木 愛実（神戸学院大学）
26 平田 偲（三菱電機）
27 川畑 琴美（武庫川女子大学）
28 岸野 瑠璃（関西学院大学）
29 浦桜 華（園田学園高校）
30 江田 遥香（武庫川女子大学）
31 多田 萌花（関西学院大学）
32 友近 瑳花（神戸学院大学）
33 酒井 すみれ（関西学院大学）
34 韮澤 美羽（三菱電機）
35 安部 杏（神戸学院大学）
36 高田 未沙希（関西学院大学）
37 朝日奈 奏未（武庫川女子大学）
38 吉田 加世子（Milkyway）
39 中西 美月（関西学院大学）
40 内藤 舞（武庫川女子大学）
41 玉村 綾菜（神戸学院大学）
42 古賀 瑠莉子（甲南大学）
43 三嶋 菜桜（関西学院大学）
44 榮阪 莉子（武庫川女子大学）
45 黒岩 秋羽（神戸学院大学）
46 古西 葵衣（園田学園高校）
47 谷川 美鈴（神戸学院大学）
48 杉原 由姫（関西学院大学）
49 中島 祐月（三菱電機）
50 奥本 真愛（武庫川女子大学）
51 小針 美香（三菱電機）
52 大森 心音（甲南大学）
53 田中 愛香（園田学園高校）
54 松久 紬（関西学院大学）
55 吉田 凪沙（神戸学院大学）
56 松本 佳苗（武庫川女子大学）
57 竹森 美優（関西学院大学）
58 山﨑 彩綾（甲南大学）
59 小野田 華実（関西学院大学）
60 西井 翔奈（武庫川女子大学）
61 岡田 恭佳（神戸学院大学）
62 杉原 亜美（園田学園高校）
63 勝丸 美空（武庫川女子大学）
64 江川 陽菜（関西学院大学）
65 谷口 優菜（武庫川女子大学）
66 中嶋 優李（神戸学院大学）
67 去来川 琴葉（龍谷大学）

一般女子単B （WSB）

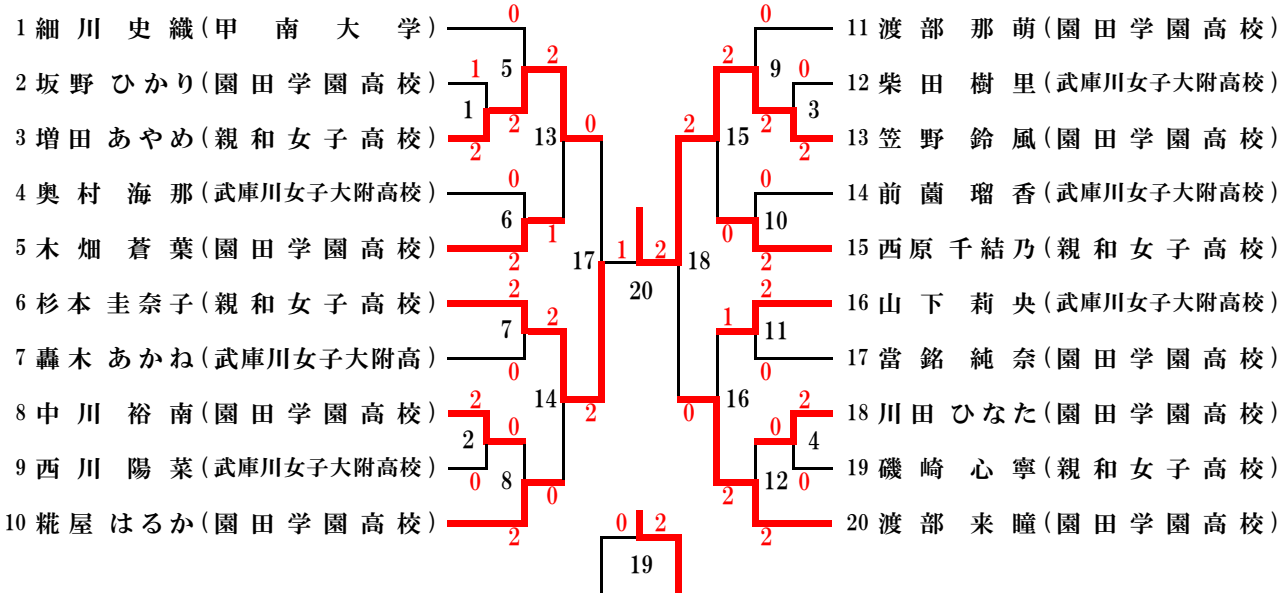

30歳以上男子単 （30MS）

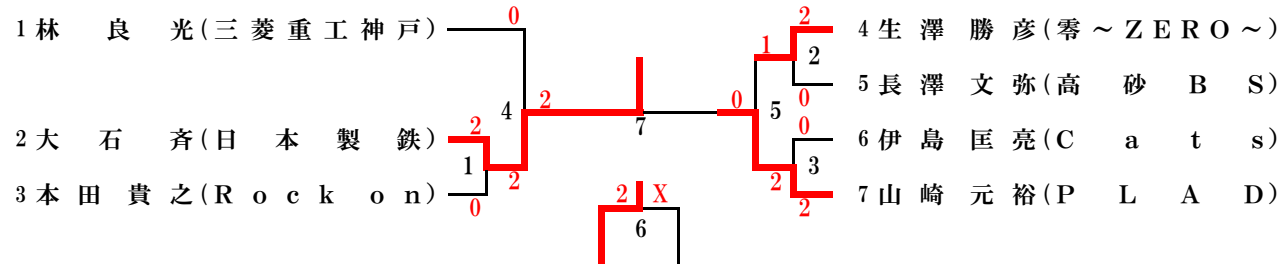

30･35歳以上女子単 （30WS）

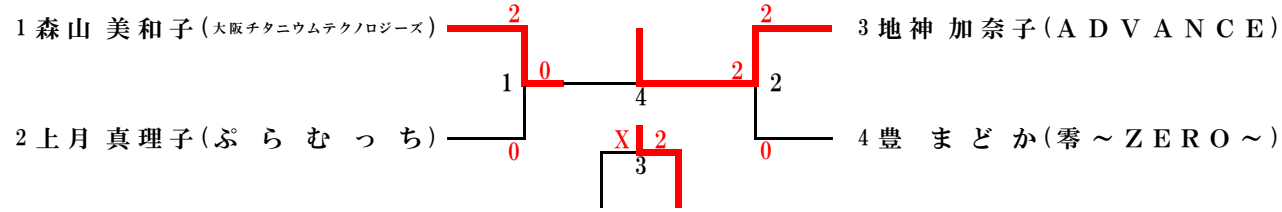

35歳以上男子単 （35MS）

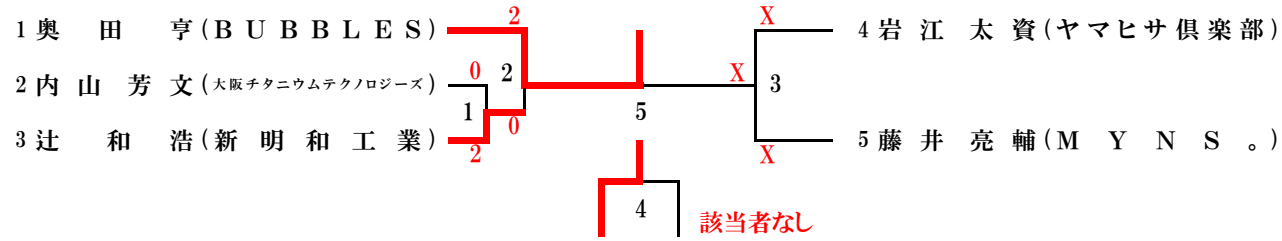

40歳以上男子単 （40MS）

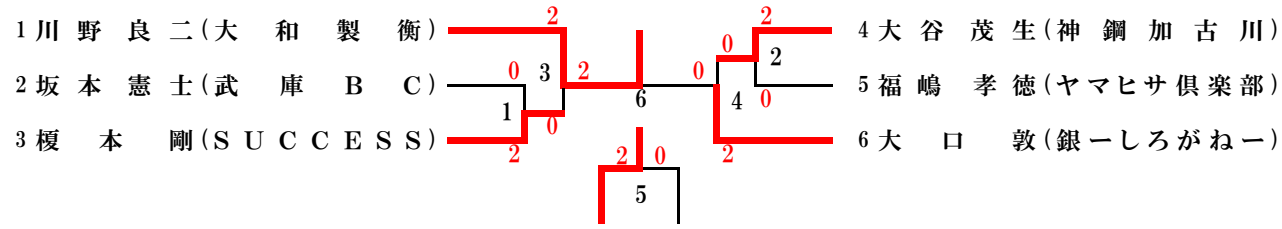

45歳以上男子単 （45MS）

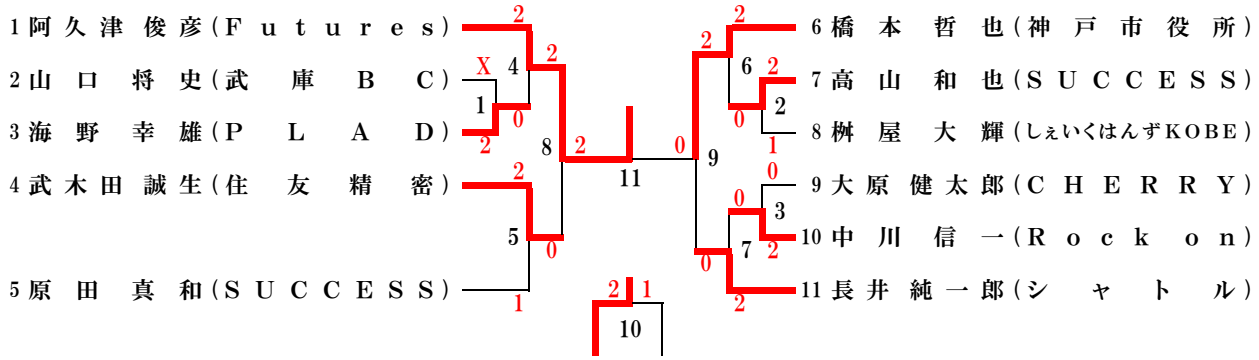

45歳以上女子単 （45WS）

	45WS	松井	横田	水船	勝 敗	順 位
1	松井 紀子（TEAM KENKEN）		キ0-0 3	キ0-0 1	0-2	3
2	横田 貴子（Believe）	0-0キ 3		2-0 2	2-0	1
3	水船 奈緒（アイビー）	0-0キ 1	0-2 2		1-1	2

50歳以上男子単 （50MS）

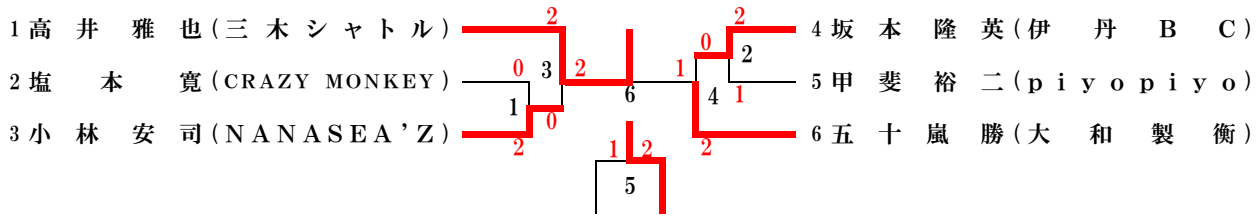

50･55歳以上女子単 （50WS）

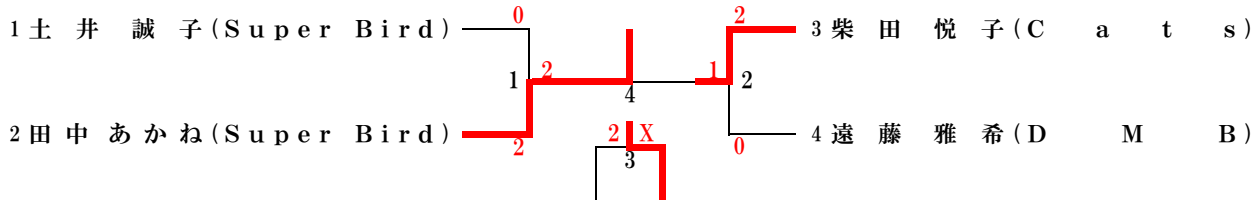

55歳以上男子単 （55MS）

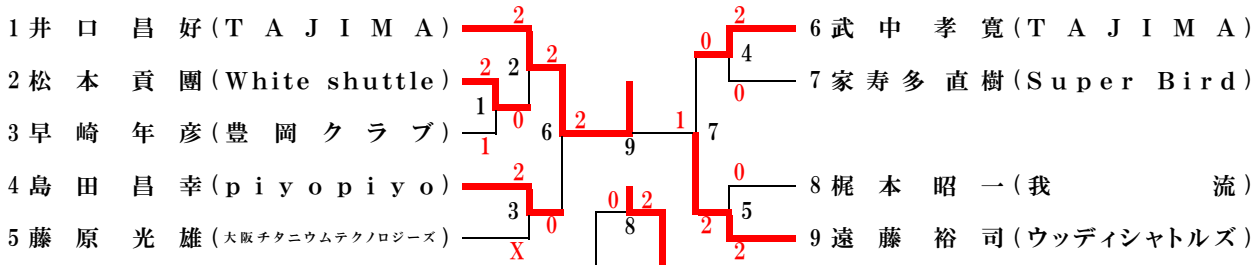

60歳以上男子単 （60MS）

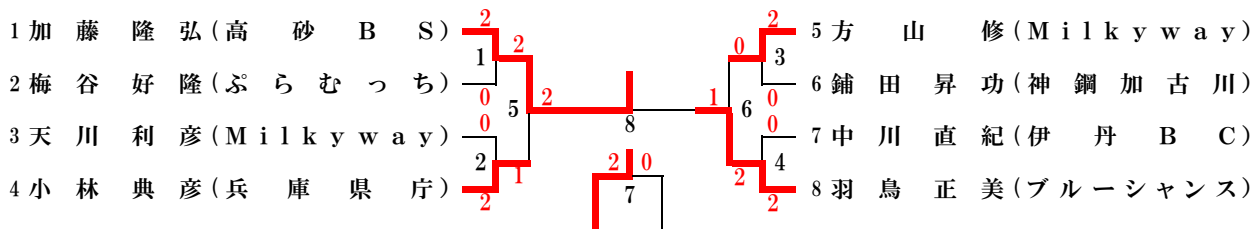

65歳以上男子単 （65MS）

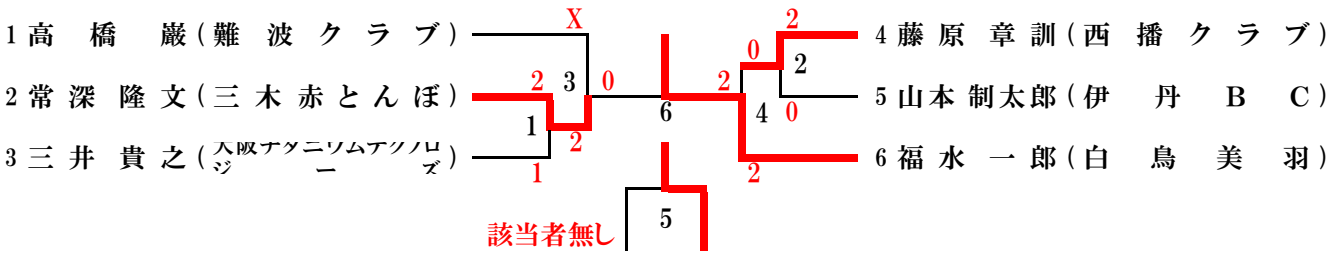

70歳以上男子単 （70MS）

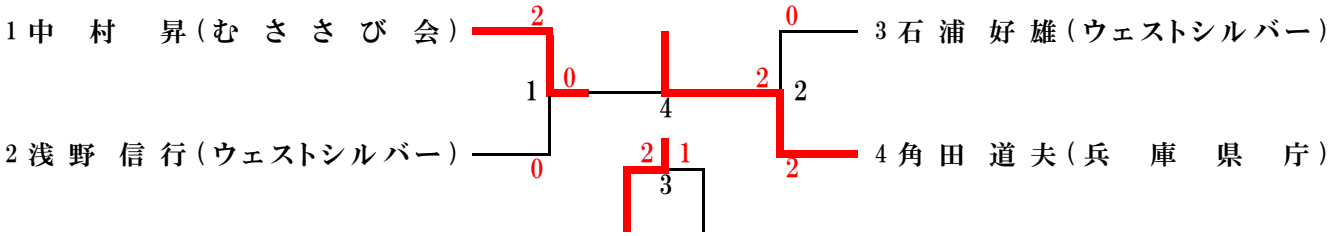

75歳以上男子単 （75MS）

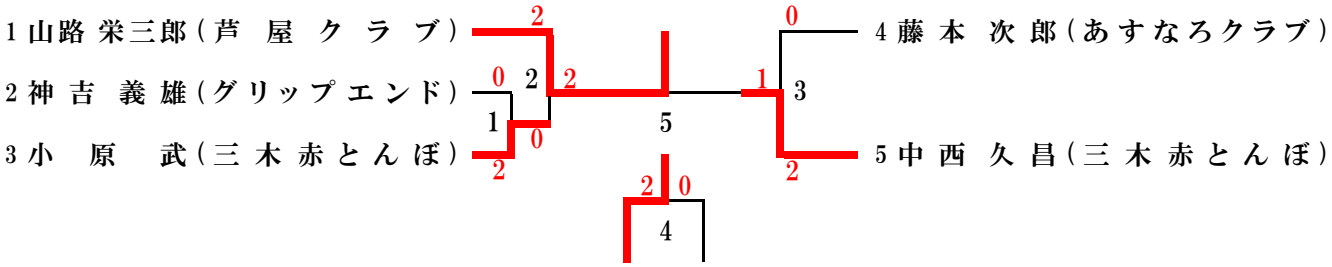

一般男子複A（MDA）

1 豊口竜一朗（関西学院大学）
岩橋稜典（関西学院大学）

2 金井智輝（神戸学院大学）
磯村太一（神戸学院大学）

3 丸山琳太郎（甲南大学）
下陸直晃（甲南大学）

4 植田敏考（新明和工業）
吉川泰斗（三菱電機姫路）

5 荒井颯太（関西学院大学）
田村碧葉（関西学院大学）

6 堤圭吾（日本製鉄）
有馬輝（日本製鉄）

7 永吉亮太（しぇいくはんずKOBE）
中田大地（しぇいくはんずKOBE）

8 田中智也（関西学院大学）
志賀伊吹（関西学院大学）

9 川村凌矢（神戸学院大学）
真鍋幹太（神戸学院大学）

10 岩江太資（ヤマヒサ倶楽部）
庄旭明（ヤマヒサ倶楽部）

11 伏見和真（甲南大学）
河野充真（甲南大学）

12 石川泰成（Volano）
鍵谷由輝（Volano）

13 田中一成（関西学院大学）
菅大伍（関西学院大学）

14 下薗翔真（神戸学院大学）
萩原優太（神戸学院大学）

15 常陰愁平（日本製鉄）
藤井奨（三菱電機姫路）

16 孫田太郎（甲南大学）
中嶋関太（甲南大学）

17 中野忠昭（Treasures）
門元良樹（Treasures）

18 甲斐聡一郎（関西学院大学）
神山新悟（関西学院大学）

19 藤原凛生（神戸学院大学）
杵村莉音（神戸学院大学）

20 永井嵐士（高砂BS）
小笠原快（高砂BS）

21 鈴木雄一朗（大和製衡）
島袋浩大（大和製衡）

22 益田颯汰（甲南大学）
宇野泰正（甲南大学）

23 鈴木貴斗（関西学院大学）
中西涼（関西学院大学）

24 小川貴史（大阪チタニウムテクノロジーズ）
谷藤準（シャトル）

25 東原口謙蔵（神戸学院大学）
青山皓斗（神戸学院大学）

26 竹下慧（大和製衡）
細川世慈（Clear Chance）

27 豊将大（Treasures）
安田僚（Treasures）

28 多田藍斗（甲南大学）
相良拓摩（甲南大学）

29 蘭学人（関西学院大学）
深木洸哉（関西学院大学）

30 片平雄理（新明和工業）
田原誓弥（兵庫県教職員）

31 白水幹人（神戸学院大学）
野田奏多（神戸学院大学）

32 青山陸人（関西学院大学）
橋本廉（関西学院大学）

33 中崎樹（JunKie）
赤松楓己（JunKie）

34 大森夢叶（神戸学院大学）
篠原稀跡（神戸学院大学）

35 中村銀河（関西学院大学）
亀井晴凪（関西学院大学）

36 神谷真吾（Volano）
武本颯（Volano）

37 土井大和（神戸学院大学）
吉田充希（神戸学院大学）

38 板東拓哉（三菱電機伊丹）
鈴木勝也（三菱電機伊丹）

39 大島達也（甲南大学）
安川寿輝（甲南大学）

40 上田健志郎（関西学院大学）
佃征南（関西学院大学）

41 島川翔太（Clear Chance）
田邊公規（Clear Chance）

一般男子複B（MDB）

1 立石琢史（RENN）
折井晃輔（シャトル）

2 稗田幹也（SSG）
昆野龍之介（SSG）

3 桒田奨（甲南大学）
市川史幸（甲南大学）

4 伊藤和命（大阪チタニウムテクノロジーズ）
安田涼亮（武庫BC）

5 古薮大樹（SSG）
山口智大（SSG）

6 前田圭太（三菱電機伊丹）
薬師寺亮太（三菱電機伊丹）

7 辻智也（SSG）
畑祐司（SSG）

該当者なし

一般女子複A （WDA）

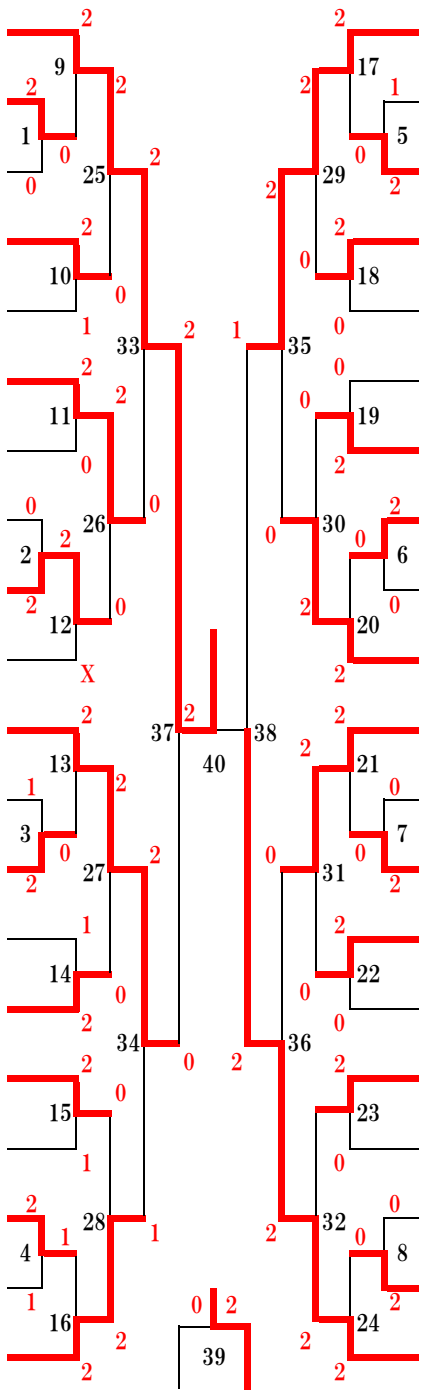

1 韮澤 美羽（三菱電機）
徳岡 梨々香（三菱電機）

2 永井 ひなた（関西学院大学）
高田 未沙希（関西学院大学）

3 柴田 樹里（武庫川女子大附高校）
西川 陽菜（武庫川女子大附高校）

4 奥本 真愛（武庫川女子大学）
川畑 琴美（武庫川女子大学）

5 浦桜 華（園田学園高校）
田中 愛香（園田学園高校）

6 中西 美月（関西学院大学）
加藤 千尋（関西学院大学）

7 石田 一葉（神戸学院大学）
谷川 美鈴（神戸学院大学）

8 細川 史織（甲南大学）
大森 心音（甲南大学）

9 井本 有香（武庫川女子大学）
榮阪 莉子（武庫川女子大学）

10 去来川 琴葉（龍谷大学）
大辻 野々葉（立命館大学）

11 松久 紬（関西学院大学）
岸野 瑠璃（関西学院大学）

12 大塚 彩夏（武庫川女子大学）
西井 翔奈（武庫川女子大学）

13 玉村 綾菜（神戸学院大学）
小野 心優（神戸学院大学）

14 竹内 優梨（武庫川女子大学）
内藤 舞（武庫川女子大学）

15 豊嶋 ののか（甲南大学）
山崎 彩綾（甲南大学）

16 伊藤 南帆（武庫川女子大学）
勝丸 美空（武庫川女子大学）

17 黒岩 秋羽（神戸学院大学）
田中 慧（神戸学院大学）

18 杉野 柚月（園田学園高校）
杉原 亜美（園田学園高校）

19 江川 陽菜（関西学院大学）
多田 萌花（関西学院大学）

20 野村 このみ（TEAM BOSS）
宇都宮 茉祐（Volano）

21 中島 祐月（三菱電機）
平田 偲（三菱電機）

22 友近 瑳花（神戸学院大学）
吉田 凪沙（神戸学院大学）

23 朝日奈 奏未（武庫川女子大学）
前田 花那（武庫川女子大学）

24 三嶋 菜桜（関西学院大学）
土井 さくら（関西学院大学）

25 鈴木 愛実（神戸学院大学）
岡田 恭佳（神戸学院大学）

26 生澤 美咲（零～ZERO～）
末兼 彩咲（零～ZERO～）

27 浅田 香南（武庫川女子大学）
松本 佳苗（武庫川女子大学）

28 生田 佳志乃（園田学園高校）
古西 葵衣（園田学園高校）

29 山下 莉央（武庫川女子大附高校）
轟木 あかね（武庫川女子大附高校）

30 酒井 すみれ（関西学院大学）
杉原 由姫（関西学院大学）

31 金田 明香里（三菱電機）
小針 美香（三菱電機）

32 前薗 瑠香（武庫川女子大附高）
奥村 海那（武庫川女子大附高）

33 齋藤 涼花（関西学院大学）
竹森 美優（関西学院大学）

34 友金 舞羽（武庫川女子大学）
江田 遥香（武庫川女子大学）

35 井口 侑希（TAJIMA）
手塚 瞳（TAJIMA）

36 古賀 瑠莉子（甲南大学）
中丸 凜（甲南大学）

37 小野 心麗（園田学園高校）
宮崎 可奈子（園田学園高校）

38 山中 彩矢（神戸学院大学）
安部 杏（神戸学院大学）

39 中村 美月（武庫川女子大学）
谷口 優菜（武庫川女子大学）

40 小野田 華実（関西学院大学）
鎌田 彩羽（関西学院大学）

一般女子複B（WDB）

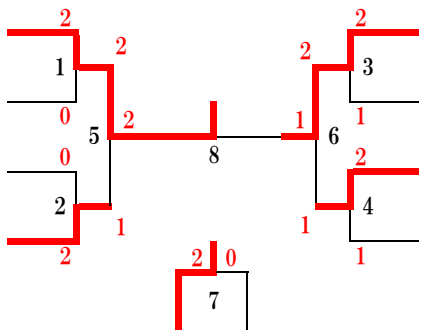

1 渡部 那萌（園田学園高校）
渡部 来瞳（園田学園高校）

2 磯崎 心寧（親和女子高校）
増田 あやめ（親和女子高校）

3 宇野 桃加（園田学園高校）
當銘 純奈（園田学園高校）

4 中川 裕南（園田学園高校）
渋谷 泉美（兵庫県教職員）

5 笠野 鈴風（園田学園高校）
植田 杏奈（園田学園高校）

6 川田 ひなた（園田学園高校）
木畑 蒼葉（園田学園高校）

7 糀屋 はるか（園田学園高校）
坂野 ひかり（園田学園高校）

8 杉本 圭奈子（親和女子高校）
西原 千結乃（親和女子高校）

30歳以上男子複 （30MD）

1 藤井 奨（三菱電機姫路）
東崎 裕史（三木シャトル）

2 堤 圭吾（日本製鉄）
赤松 楓己（Junkie）

3 若元 陸（神鋼高砂）
藪下 恭平（神鋼高砂）

4 奥山 茂樹（猪名川クラブ）
本田 貴之（Rock on）

5 河田 尚也（PLAD）
鈴木 雄一朗（大和製衡）

6 大石 斉（日本製鉄）
明地 達也（日本製鉄）

7 植田 真伍（高砂BS）
生澤 勝彦（零～ZERO～）

8 植田 敏考（新明和工業）
吉川 泰斗（三菱電機姫路）

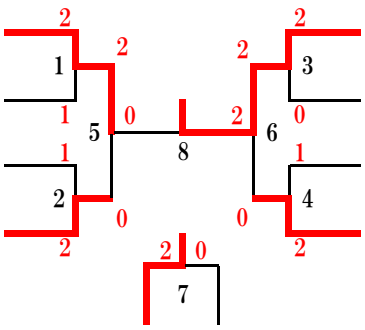

30・35歳以上女子複 （30WD）

1 明地 緑（Futures）
地神 加奈子（ADVANCE）

2 北 明日香（しぇいくはんずKOBE）
藤崎 愛子（LUNA）

3 東風上 知佐（シャトル）
芝 かおり（シャトル）

（35WD）

4 阿久津 奈幸（Believe）
豊 まどか（零～ZERO～）

（30WD）

5 森山 美和子（大阪チタニウムテクノロジーズ）
垣内 絵美子（高砂BS）

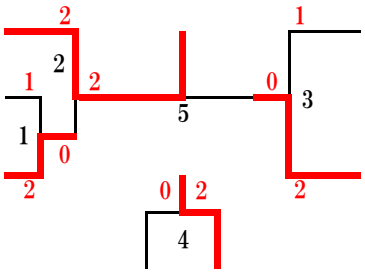

35歳以上男子複 （35MD）

1 為則 賢祐（シャトル）
内海 貴裕（Junkie）

2 廣瀬 雄祐（新明和工業）
中村 悟（竜神クラブ）

3 増田 佳久（Junkie）
藤本 優作（零～ZERO～）

4 辻 和浩（新明和工業）
福元 信也（三菱重工神戸）

5 大野 哲史（フレッシュ三田）
上西 貴之（フレッシュ三田）

6 垣内 大輔（高砂BS）
松尾 光弘（零～ZERO～）

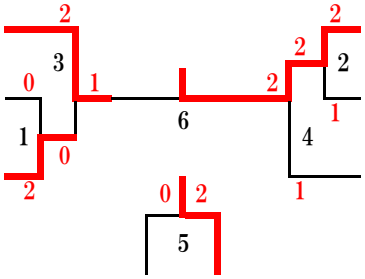

40歳以上男子複 （40MD）

1 永田 裕亮（成徳スマイル）
元木 直樹（成徳スマイル）

2 松村 敏史（三木シャトル）
森田 貢史（しぇいくはんずKOBE）

3 高山 和也（SUCCESS）
田原 学（SUCCESS）

4 田路 卓（Junkie）
福永 哲也（シャトル）

5 池田 匡宏（Milkyway）
金山 直樹（Milkyway）

6 永井 智（猪名川クラブ）
神農 紘瑛（成徳スマイル）

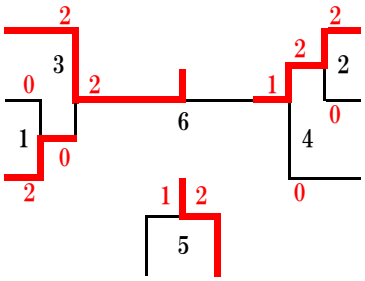

45歳以上男子複 （45MD）

1 高井 雅也（三木シャトル）
長井 純一郎（シャトル）

2 水船 貴朗（Plasma）
角田 匡（Plasma）

3 石原 泰祐（日本製鉄）
中西 豊一（ウッディシャトルズ）

4 小川 貴史（大阪チタニウムテクノロジーズ）
谷藤 準（シャトル）

5 木内 正人（西播クラブ）
田中 宏樹（西播クラブ）

6 礒元 慎一（三木シャトル）
大原 健太郎（CHERRY）

7 橋本 友博（猪名川クラブ）
原田 真和（SUCCESS）

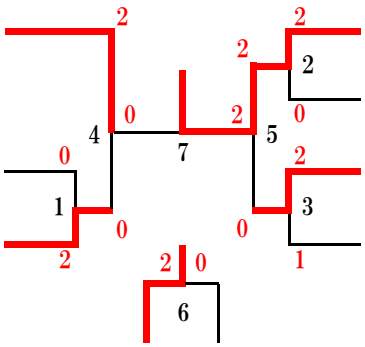

40･45歳以上女子複 （45WD）

1 池　直　美（Believe）
　 高橋朋子（Believe）
2 森本敦子（ADVANCE）
　 鈴木史恵（ADVANCE）
3 辻　美　希（川　西）
　 岡田明美（川　西）
4 松井紀子（TEAM KENKEN）
　 加波美智代（RE N）
5 常盤眞由美（川　西）
　 杉山　綾（川　西）
6 小川桐実（あい＆あい）
　 前田江美子（あい＆あい）

7 松本紋子（LADYBUG）
　 町由希子（LADYBUG）
8 野田美歩（宝　塚）
　 原　玲子（宝　塚）
9 神農友美（緑ヶ丘）
　 西原香織（緑ヶ丘）
10 中川真佐子（川　西）
　 中島裕記（川　西）
11 岡本由紀（Clif f）
　 小西美由紀（Clif f）
12 横田貴子（Believe）
　 忠谷恭子（神鋼加古川）

50歳以上男子複 （50MD）

1 森園幸太郎（Super Bird）
　 猪原　修（竜神クラブ）
2 三河智成（安室SELFISH）
　 槌道康雄（安室SELFISH）
3 甲斐裕二（piyopiyo）
　 横野仁志（piyopiyo）

4 五十嵐勝（大和製衡）
　 岩谷　浩（垂水クラブ）
5 川北敏也（Super Bird）
　 坂本隆英（伊丹BC）

50歳以上女子複 （50WD）

1 吉平圭子（フレッシュ三田）
　 谷川佐由里（Volano）
2 杣田貴美（DMB）
　 櫻井悦子（芦屋）
3 高橋真智子（WINGS）
　 池田尚子（WINGS）
4 大内かこ（いなみの）
　 潤井真左子（いなみの）
5 本井展子（川　西）
　 八木夏子（川　西）
6 永井有希子（TEAM KENKEN）
　 世良田七緒子（いなみの）
7 森重陽子（Clif f）
　 生木由美（Clif f）

8 斧澤由紀子（竜神クラブ）
　 堀内美幸（あい＆あい）
9 細野佳子（あじさい）
　 三宅明美（ドレミ）
10 阿久津和恵（Believe）
　 松浦真知子（PANDORA）
11 宮脇恵理香（DMB）
　 山口優美（DMB）
12 永井えり子（いなみの）
　 児玉和子（いなみの）
13 西川真由美（TEAM KENKEN）
　 樽尾博美（三木シャトル）

55歳以上男子複 （55MD）

1 長渡邦祥（Volano）
　 中田典昭（三木シャトル）
2 梶本昭一（我　流）
　 村上郁夫（三菱重工神戸）
3 島田昌幸（piyopiyo）
　 家寿多直樹（Super Bird）
4 池田健二（はにーぃず）
　 林　延行（はにーぃず）
5 遠藤裕司（ウッディシャトルズ）
　 森　陽一（伊丹BC）

6 牛尾重信（Volano）
　 柴田真志（Volano）
7 早崎年彦（豊岡クラブ）
　 武中孝寛（TAJIMA）
8 松浦啓介（ウッディシャトルズ）
　 花崎泰将（三菱電機三田）
9 藤原光雄（大阪チタニウムテクノロジーズ）
　 木田英明（大和製衡）
10 玉井　隆（Volano）
　 羽鳥正美（ブルーシャンス）

55歳以上女子複（55WD）

1 高垣尚美（あい＆あい）
大東恵里子（川西）

2 古河美保（piyopiyo）
井上順子（AQUA）

3 原田久美子（Volano）
辻田尚子（伊丹）

4 井上康子（PANDORA）
田辺真弓（PANDORA）

5 湯村明美（あじさい）
南里博美（あじさい）

6 後藤恭子（あい＆あい）
谷川圭子（あい＆あい）

7 秋月能子（AQUA）
外村和美（DMB）

8 大西直子（Volano）
中井佳代（PANDORA）

9 高田博子（DMB）
遠藤雅希（DMB）

10 竹下真智代（ペガサス）
宮森ひとみ（Plaisir）

11 成松喜代子（Cats）
柴田悦子（Cats）

12 津田かおり（いなみの）
浜田由賀里（いなみの）

13 吉井正美（あい＆あい）
中津留千穂（あい＆あい）

60歳以上男子複（60MD）

1 正木幸一郎（はにーぃず）
平昌一（新明和工業）

2 石上昌男（ドレミ）
吉田芳敬（兵庫県庁）

3 森川敏文（CRAZY MONKEY）
今栄敦弘（CRAZY MONKEY）

4 馬場剛（はにーぃず）
有井信雄（はにーぃず）

5 浅谷弘（竜神クラブ）
井上英二（竜神クラブ）

6 石橋満（SUCCESS）
房田憲兒（SUCCESS）

60歳以上女子複（60WD）

1 山西佳子（宝塚）
佐伯悦恵（宝塚）

2 柳原和恵（垂水クラブ）
渦古恵美（垂水クラブ）

3 中嶋由香里（あい＆あい）
洞山和子（あい＆あい）

4 岡本慶子（ドレミ）
藤野直美（フレッシュ三田）

5 坪山佳代（ADVANCE）
清水靖子（Super Bird）

6 末次美苗（西宮）
有元千寿（西宮）

該当者なし

65歳以上男子複（65MD）

1 福水一郎（白鳥美羽）
小西秀政（ウッディシャトルズ）

2 安井実（難波クラブ）
高橋巌（難波クラブ）

3 寺岡隆行（成徳スマイル）
吉岡亨二（Super Bird）

4 浅井修（ウェストシルバー）
柏原芳一（ウェストシルバー）

5 美浪一成（難波クラブ）
藤原章訓（西播クラブ）

6 坂本昌信（我流）
林豊彦（我流）

70歳以上男子複（70MD）

1 濱村政義（フレッシュ三田）
竹内茂（プリッツ）

2 清原寛治（ウェストシルバー）
石浦好雄（ウェストシルバー）

3 河合信也（神鋼高砂）
財前利信（零～ZERO～）

4 中村昇（むささび会）
山住栄（JFE）

70･75歳以上女子複 （70WD）

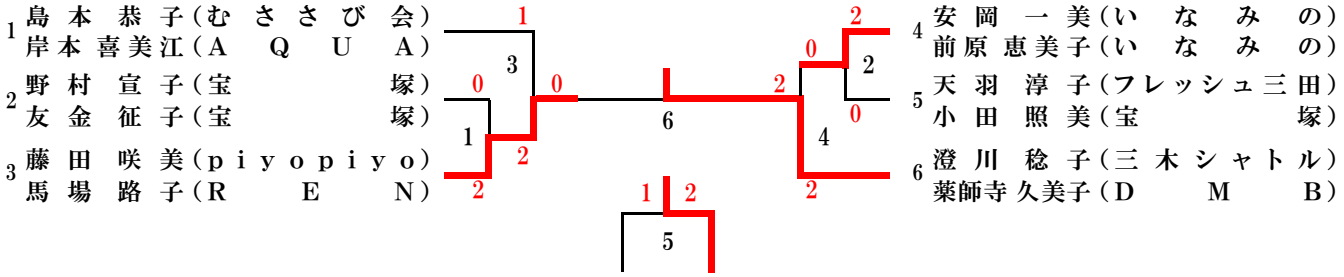

75歳以上男子複 （75MD）

75MD		滝本 中川	友金 北村	本田 中本	勝 敗	順 位
1	滝本嘉美（ウェストシルバー） 中川友三（ウェストシルバー）		1－2	2－1	1－1	2
2	友金利一（神鋼神戸） 北村房義（緑ヶ丘クラブ）	2－1		2－0	2－0	1
3	本田丈夫（ウェストシルバー） 中本亨（ウェストシルバー）	1－2	0－2		0－2	3

一般混合複A （XA）

1 鈴木 勝也（三菱電機伊丹）
南部 一伽（Volano）

2 青山 皓斗（神戸学院大学）
谷川 美鈴（神戸学院大学）

3 武本 颯（Volano）
山口 朋花（Volano）

4 片平 雄理（新明和工業）
栗田 瑞穂（Volano）

5 原田 駿平（Volano）
北谷 美樹（Volano）

6 土井 大和（神戸学院大学）
鈴木 愛実（神戸学院大学）

7 田邊 公規（Clear Chance）
末兼 彩咲（零～ZERO～）

8 神谷 真吾（Volano）
神谷 麻記（Super Bird）

9 真鍋 幹太（神戸学院大学）
吉田 凪沙（神戸学院大学）

10 本田 貴之（Rock on）
松本 真由子（Super Bird）

11 大石 斉（日本製鉄）
野村 このみ（TEAM BOSS）

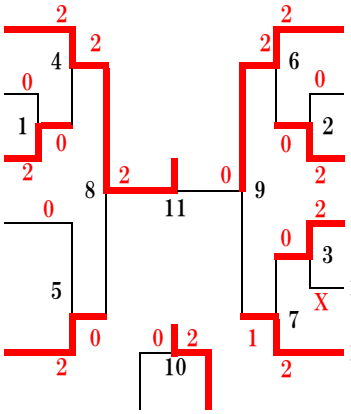

一般混合複B （XB）

1 永吉 亮太（しぇいくはんずKOBE）
佐藤 君江（しぇいくはんずKOBE）

2 中嶋 颯汰（豊岡クラブ）
井口 侑希（TAJIMA）

3 中田 大地（しぇいくはんずKOBE）
宮本 佑里子（しぇいくはんずKOBE）

4 村上 真一（BUBBLES）
藤田 ひとみ（武庫BC）

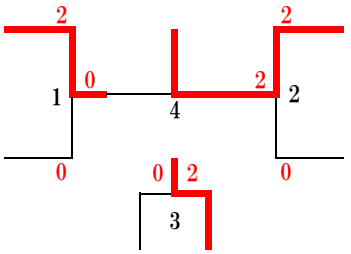

30歳以上混合複 （30X）

1 植田 真伍（高砂BS）
生澤 美咲（零～ZERO～）

2 松浦 功祐（アイビー）
兼田 桂子（アイビー）

3 植田 敏考（新明和工業）
松村 綾加（零～ZERO～）

4 門元 良樹（Treasures）
久次米 佐和子（零～ZERO～）

5 村田 敬祐（しぇいくはんずKOBE）
岩橋 梓（しぇいくはんずKOBE）

6 谷藤 準（シャトル）
森山 美和子（大阪チタニウムテクノロジーズ）

7 藤井 奬（三菱電機姫路）
大西 梓（零～ZERO～）

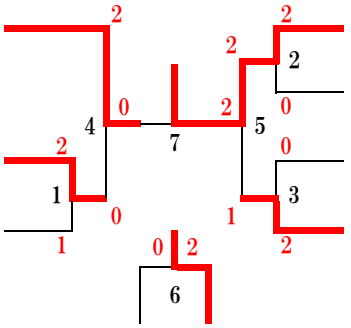

35歳以上混合複 （35X）

1 福島 哲也（PLAD）
山﨑 綾子（PLAD）

2 佐伯 大輔（高砂BS）
木東 亜里沙（TEAM KENKEN）

3 奥山 茂樹（猪名川クラブ）
奥山 加奈（Super Bird）

4 垣内 大輔（高砂BS）
垣内 絵美子（高砂BS）

5 藤本 優作（零～ZERO～）
山下 佑香（Futures）

6 明地 達也（日本製鉄）
明地 緑（Futures）

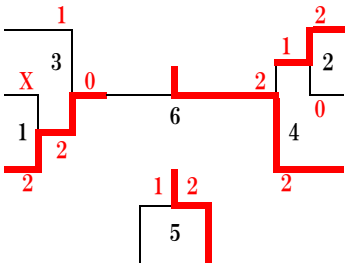

40歳以上混合複 （40X）

1 小川 貴史（大阪チタニウムテクノロジーズ）
野田 美歩（宝塚）

2 大西 雅之（アイビー）
中山 真弓（アイビー）

3 松村 敏史（三木シャトル）
西村 涼子（しぇいくはんずKOBE）

4 元木 直樹（成徳スマイル）
遠藤 絵美（伊丹）

5 田原 学（SUCCESS）
清水 奈美（シーガルズ）

6 神農 紘瑛（成徳スマイル）
神農 友美（緑ヶ丘）

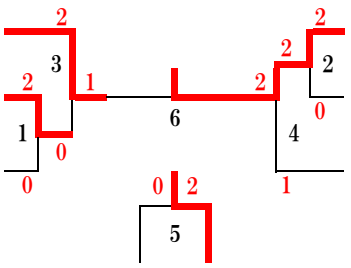

45歳以上混合複 （45X）

1 高井 雅也（三木シャトル）
西多 優子（バドラー）

2 佐藤 公俊（ADVANCE）
鈴木 史恵（ADVANCE）

3 曽我部 博光（CRAZY MONKEY）
三河 奈美（JOLLY）

4 中西 豊一（ウッディシャトルズ）
田中 倫代（NISHIWAKI）

5 原田 真和（SUCCESS）
水船 奈緒（アイビー）

6 飛騨 雅一（大阪チタニウムテクノロジーズ）
飛騨 真由美（成徳スマイル）

7 阿久津 俊彦（Futures）
阿久津 和恵（Believe）

8 森實 克広（三木シャトル）
藤村 広子（ぐるぐるパンチ）

9 大原 健太郎（CHERRY）
細見 美香（ドレミ）

10 三好 健吾（PLAD）
大西 陽子（PLAD）

11 松崎 邦彦（芦屋クラブ）
相川 久美子（芦屋クラブ）

12 石原 泰祐（日本製鉄）
生田 悦子（三木シャトル）

50歳以上混合複 （50X）

1 坂本 隆英（伊丹BC）
坂本 裕恵（伊丹）

2 岩本 隆治（はにーぃず）
大道 小百合（フレッシュ三田）

3 矢野 辰幸（難波クラブ）
土井 誠子（Super Bird）

4 原田 浩司（Volano）
宮脇 恵理香（DMB）

5 槌道 康雄（安室SELFISH）
加藤 尚代（ADVANCE）

6 谷川 征洋（Volano）
谷川 佐由里（Volano）

7 三河 智成（安室SELFISH）
森重 陽子（Clif）

8 甲斐 裕二（piyopiyo）
真殿 温美（piyopiyo）

9 加藤 雅久（BUBBLES）
稲里 ゆみこ（武庫BC）

10 猪原 修（竜神クラブ）
外村 和美（DMB）

55歳以上混合複 （55X）

1 遠藤 裕司（ウッディシャトルズ）
遠藤 雅希（DMB）

2 吉岡 和美（三菱電機神戸）
吉井 正美（あい&あい）

3 武中 孝寛（TAJIMA）
福見 広子（TAJIMA）

4 森 陽一（伊丹BC）
大東 恵里子（川西）

5 長渡 邦祥（Volano）
原田 久美子（Volano）

6 正木 幸一郎（はにーぃず）
増井 悦子（フレッシュ三田）

7 芝崎 長武（三木シャトル）
後藤 五月（Super Bird）

8 木田 英明（大和製衡）
宮森 ひとみ（Plaisir）

9 八十 友昭（西播クラブ）
芹野 啓子（西播クラブ）

10 林 延行（はにーぃず）
酒井 昌子（REN）

11 多田 等（PANDORA）
中井 佳代（PANDORA）

12 高垣 達洋（三木シャトル）
高垣 尚美（あい&あい）

13 井口 昌好（TAJIMA）
井口 恵（TAJIMA）

14 松浦 啓介（ウッディシャトルズ）
毛利 和加子（フレッシュ三田）

15 島田 昌幸（piyopiyo）
山本 英子（piyopiyo）

16 柴田 真志（Volano）
大西 直子（Volano）

60歳以上混合複 （60X）

1 秋月 道隆（AQUA）
秋月 能子（AQUA）

2 加藤 隆弘（高砂BS）
加藤 蓮子（高砂BS）

3 竹下 真智代（ペガサス）
平 昌一（新明和工業）

4 魚谷 哲司（AQUA）
魚谷 潤子（AQUA）

5 羽鳥 正美（ブルーシャンス）
小山 恵美（ブルーシャンス）

65歳以上混合複 （65X）

1 福水 一郎（白鳥美羽）
福水 美保（白鳥美羽）

2 吉岡 亨二（Super Bird）
奥 郁（DMB）

3 藤林 正雄（HANDS）
山住 恭恵子（BEAD）

4 坂本 昌信（我流）
藤田 咲美（piyopiyo）

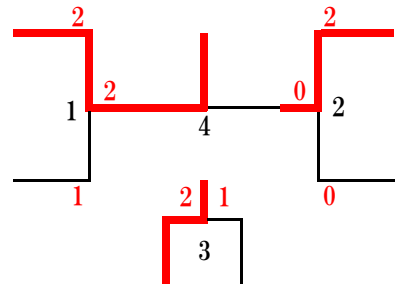

70･75歳以上混合複 （70X）

1 濱村 政義（フレッシュ三田）
澄川 稔子（三木シャトル）

2 友金 利一（神鋼神戸）
野村 宣子（宝塚）

3 山住 栄（JFE）
岸本 喜美江（AQUA）

4 竹内 茂（プリッツ）
島本 恭子（むささび会）

5 竹村 和夫（Super Bird）
上田 美穂子（Super Bird）
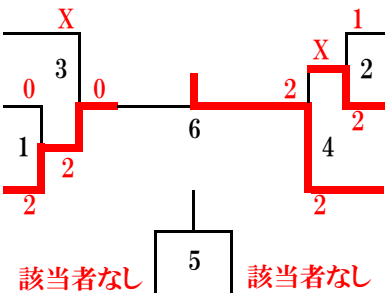
6 中村 昇（むささび会）
天羽 淳子（フレッシュ三田）