令和4年度

第73回兵庫県総合バドミントン選手権大会

◆期　日　令和4年　5月22日(日)
6月11日(土)
6月12日(日)

＜結果報告＞

◆会　場　姫路市立総合スポーツ会館
ヴィクトリーナ・ウインク体育館

主　催　兵庫県バドミントン協会、 姫路バドミントン協会
後　援　神戸新聞社
協　賛　ヨネックス株式会社
株式会社ゴーセン
ミズノ株式会社
(株)VICTOR SPORTS

令和4年度　第73回兵庫県総合バドミントン選手権大会

日　程：令和4年 5月22日(土)、6月11日(土) ～ 12日(日)　　会　場：姫路スポーツ会館、ヴィクトリーナ・ウインク体育館

種目	優勝	準優勝	3位
一般男子単	孫太太郎(甲南大学)	田中一成(関西学院大学)	去来川大智(神戸村野工業高校)
30歳以上男子単	大石斉(日本製鉄)	栗田純貴(Treasures)	山埼元祐(PLAD)
35歳以上男子単	奥田享(BUBBLES)	森本尚(大和製衡)	辻和浩(新明和工業)
40歳以上男子単	川野良二(大和製衡)	永田裕亮(成徳スマイル)	大口敦(銀ーしろがねー)
45歳以上男子単	海野幸雄(PLAD)	阿久津俊彦(Futures)	長井純一郎(シャトル)
50歳以上男子単	高井雅也(三木シャトル)	五十嵐勝(大和製衡)	坂本隆英(伊丹BC)
55歳以上男子単	遠藤裕司(ウッディシャトルズ)	藤原光雄(大阪チタニウムテクノロジーズ)	井口昌好(TAJIMA)
60歳以上男子単	加藤隆弘(高砂BS)	羽鳥正美(ブルーシャンス)	小林典彦(兵庫県庁)
65歳以上男子単	福水一郎(白鳥美羽)	藤原章訓(西播クラブ)	高橋巌(難波クラブ)
70歳以上男子単	角田道夫(兵庫県庁)	中村昇(むささび会)	寺岡隆行(成徳スマイル)
75歳以上男子単	山路栄三郎(芦屋クラブ)	中西久明(三木赤とんぼ)	神吉義雄(グリップエンド)
一般女子単	韮澤美羽(三菱電機)	高木美季(三菱電機)	酒井すみれ(関西学院大学)
30歳以上女子単	森山美和子(大阪チタニウムテクノロジーズ)	豊まどか(零～ZERO～)	
35歳以上女子単	地神加奈子(ADVANCE)		
40歳以上女子単	神農友美(緑ヶ丘)		
45歳以上女子単	横田貴子(Believe)	磯元琴美(バドラー)	松井紀子(TEAMKENKEN)
50歳以上女子単	谷川佐由里(Volano)	田中あかね(Super Bird)	森川久美子(アイビー)
55歳以上女子単	柴田悦子(Cats)	外村和美(DMB)	遠藤雅希(DMB)
60歳以上女子単	小山恵美(ブルーシャンス)		
65歳以上女子単	吉平圭子(フレッシュ三田)		
70歳以上女子単	藤田咲美(piyopiyo)		
一般男子複	甲斐聡一郎(関西学院大学) 神山新悟(関西学院大学)	青山陸人(関西学院大学) 橋本廉(関西学院大学)	伏見和真(甲南大学) 河野充真(甲南大学)
30歳以上男子複	河田尚也(PLAD) 鈴木雄一朗(大和製衡)	藤井奨(三菱電機姫路) 東崎裕史(三木シャトル)	堤圭吾(日本製鉄) 赤松楓己(JunKie)
35歳以上男子複	大石斉(日本製鉄) 明地達也(日本製鉄)	佐伯大輔(高砂BS) 中浜明敏(零～ZERO～)	垣内大輔(高砂BS) 松尾光弘(零～ZERO～)
40歳以上男子複	川野良二(大和製衡) 森本尚(大和製衡)	永田裕亮(成徳スマイル) 元木直樹(成徳スマイル)	田路卓(JunKie) 福永哲也(シャトル)
45歳以上男子複	小川貴史(大阪チタニウムテクノロジーズ) 谷藤準(シャトル)	高井雅也(三木シャトル) 長井純一郎(シャトル)	西垣秀雄(SUCCESS) 阿久津俊彦(Futures)
50歳以上男子複	猪原修(竜神クラブ) 森園幸太郎(Super Bird)	原田浩司(Volano) 浜田宣行(NISHIWAKI)	五十嵐勝(大和製衡) 岩谷浩(垂水クラブ)
55歳以上男子複	遠藤裕司(ウッディシャトルズ) 森陽一(伊丹BC)	藤原光雄(大阪チタニウムテクノロジーズ) 木田英明(大和製衡)	長渡邦祥(Volano) 中田典昭(三木シャトル)
60歳以上男子複	正木幸一郎(はにーぃず) 平昌一(新明和工業)	馬場剛(はにーぃず) 有井信雄(はにーぃず)	石橋満(SUCCESS) 房田憲兒(SUCCESS)
65歳以上男子複	福水一郎(白鳥美羽) 小西秀政(ウッディシャトルズ)	美浪一成(難波クラブ) 藤原章訓(西播クラブ)	寺岡隆行(成徳スマイル) 吉岡亨二(Super Bird)
70歳以上男子複	中村昇(むささび会) 山住栄(JFE)	濱村正義(フレッシュ三田) 竹内茂(プリッツ)	渡海忍(BUZZ) 浅井信行(ウエストシルバー)
75歳以上男子複	小原武(三木赤とんぼ) 山路栄三郎(芦屋クラブ)	友金利一(神鋼神戸) 北村房義(緑ヶ丘)	滝本嘉美(ウエストシルバー) 中川友三(ウエストシルバー)
一般女子複	韮澤美羽(三菱電機) 徳岡梨々香(三菱電機)	中島祐月(三菱電機) 平田偲(三菱電機)	松久紬(関西学院大学) 岸野瑠璃(関西学院大学)
30歳以上女子複	森山美和子(大阪チタニウムテクノロジーズ) 垣内絵美子(高砂BS)	明地緑(Futures) 地神加奈子(ADVANCE)	東風上知佐子(シャトル) 芝かおり(シャトル)
40歳以上女子複	神農友美(緑ヶ丘) 西原香織(緑ヶ丘)	松本紋子(LADYBUG) 山下まき(WINSMASH)	中田孝美(アイビー) 中山真由美(アイビー)
45歳以上女子複	松井紀子(TEAM KENKEN) 加波美智代(RE N)	大西陽子(PLAD) 磯元琴美(バドラー)	横田貴子(Believe) 忠谷恭子(神鋼加古川)
50歳以上女子複	柚田貴美(DMB) 櫻井悦子(芦屋)	西川真由美(TEAM KENKEN) 樽尾博美(三木シャトル)	阿久津和恵(Believe) 松浦真知子(PANDORA)
55歳以上女子複	高垣尚美(あい&あい) 大東恵里子(川西)	大西直子(Volano) 中井佳代(PANDORA)	湯村明美(あじさい) 南里博美(あじさい)
60歳以上女子複	山西佳子(宝塚) 佐伯悦恵(宝塚)	中嶋由香里(あい&あい) 洞山和子(あい&あい)	吉平圭子(フレッシュ三田) 浜崎典子(難波クラブ)
70歳以上女子複	藤田咲美(piyopiyo) 馬場路子(RE N)	天羽淳子(フレッシュ三田) 上田美穂子(Super Bird)	澄川稔子(三木シャトル) 薬師寺久美子(DMB)
一般混合複	青山陸人(関西学院大学) 松久紬(関西学院大学)	蘭学人(関西学院大学) 酒井すみれ(関西学院大学)	鈴木勝也(三菱電機伊丹) 南部一伽(Volano)
30歳以上混合複	藤井奨(三菱電機姫路) 大西梓(零～ZERO～)	門元良樹(Treasures) 久次米佐和子(零～ZERO～)	大石斉(日本製鉄) 野村このみ(TEAMBOSS)
35歳以上混合複	明地達也(日本製鉄) 明地緑(Futures)	垣内大輔(高砂BS) 垣内絵美子(高砂BS)	奥山茂樹(猪名川クラブ) 奥山加奈(Super Bird)
40歳以上混合複	小川貴史(大阪チタニウムテクノロジーズ) 野田美歩(宝塚)	元木直樹(成徳スマイル) 遠藤絵美(伊丹)	永田裕亮(成徳スマイル) 日野香織(成徳スマイル)
45歳以上混合複	阿久津俊彦(Futures) 阿久津和恵(Believe)	飛騨雅一(大阪チタニウムテクノロジーズ) 飛騨真由美(成徳スマイル)	三好健吾(PLAD) 磯元琴美(バドラー)
50歳以上混合複	西垣秀雄(SUCCESS) 西川真由美(TEAM KENKEN)	谷川征洋(Volano) 谷川佐由里(Volano)	坂本隆英(伊丹BC) 坂本裕恵(伊丹)
55歳以上混合複	高垣達洋(三木シャトル) 高垣尚美(あい&あい)	武中孝寛(TAJIMA) 福見広子(TAJIMA)	八十友昭(西播クラブ) 芹野啓子(西播クラブ)
60歳以上混合複	秋月道隆(AQUA) 秋月能子(AQUA)	平昌一(新明和工業) 竹下真知代(ペガサス)	羽鳥正美(ブルーシャンス) 小山恵美(ブルーシャンス)
65歳以上混合複	福水一郎(白鳥美羽) 福水美保(白鳥美羽)	小西秀政(ウッディシャトルズ) 坪山佳代(ADVANCE)	藤林正雄(HAND Z) 山住恭恵子(BEAD)
70歳以上混合複	濱村正義(フレッシュ三田) 澄川稔子(三木シャトル)	竹村和夫(Super Bird) 上田美穂子(Super Bird)	山住栄(JFE) 岸本喜美江(AQUA)
75歳以上混合複	小原武(三木赤とんぼ) 神谷晴美(北神クラブ)	中川友三(ウエストシルバー) 本多泰江(クリッパーズ)	友金利一(神鋼神戸) 野村宣子(宝塚)

一般男子単 （MS）

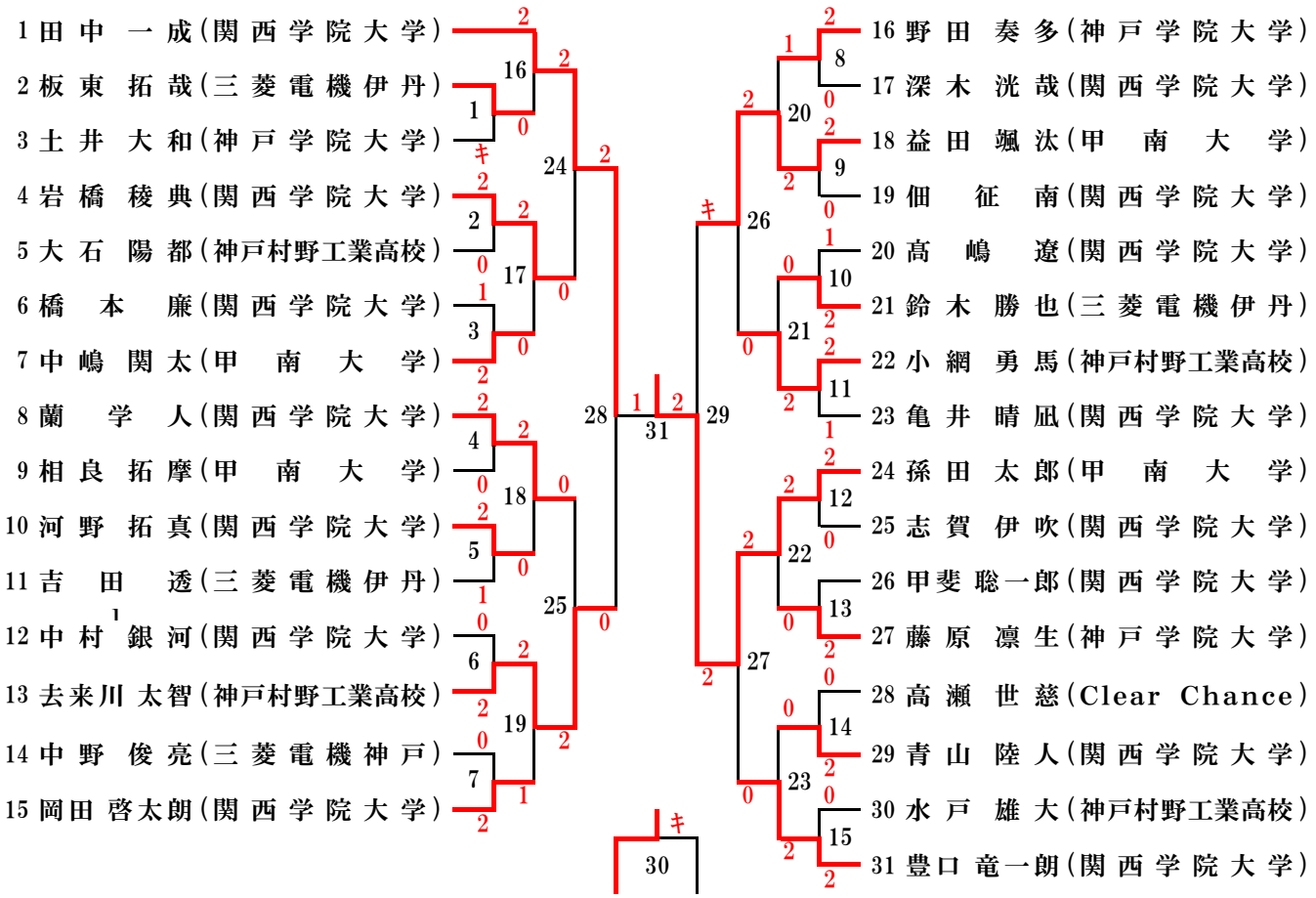

一般女子単 （WS）

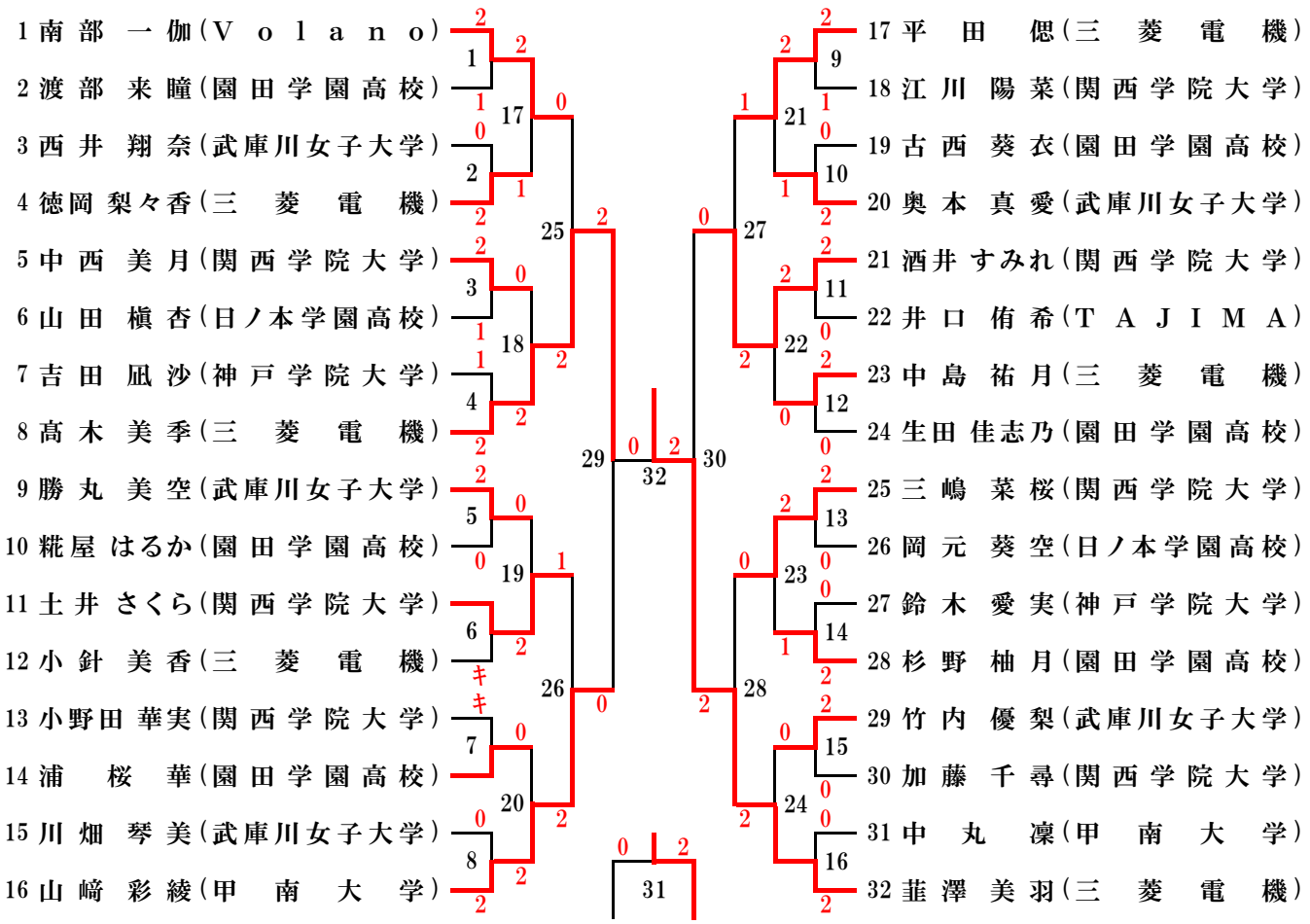

30歳以上男子単 （30MS）

1 大　石　斉（日　本　製　鉄）
2 伊 島 匡 亮（C　a　t　s）
3 栗 田 輝 亮（T r e a s u r e s）
4 本 田 貴 之（R　o　c　k　o　n）
5 安　田　僚（T r e a s u r e s）
6 栗 田 純 貴（T r e a s u r e s）
7 清 水 元 佳（F　u　t　u　r　e　s）
8 田 中 雅 臣（武　　蔵）
9 花　光　悟（ア　イ　ビ　ー）
10 正　垣　源（垂　水　ク　ラ　ブ）
11 山 崎 元 裕（P　L　A　D）

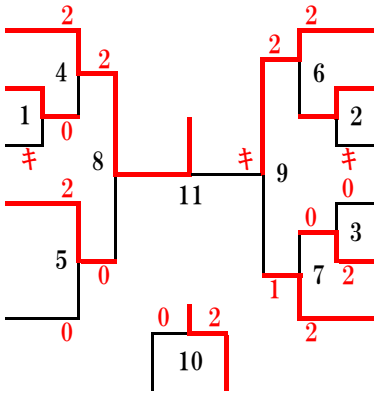

30歳以上女子単 （30WS）

1 豊　まどか（零 ～ Z E R O ～）
2 森山 美和子（大阪チタニウムテクノロジーズ）

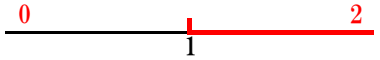

35歳以上男子単 （35MS）

1 森　本　尚（大　和　製　衡）
2 藤 井 亮 輔（M　Y　N　S　。）
3 内 山 芳 文（大阪チタニウムテクノロジーズ）
4 辻　和　浩（新　明　和　工　業）
5 奥　田　亨（B U B B L E S）

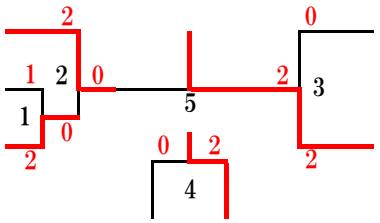

35･40歳以上女子単 （35WS）

1 地神 加奈子（A D V A N C E）(35WS)
2 神 農 友 美（緑　　ヶ　　丘）(40WS)

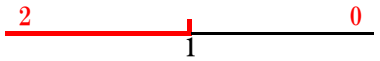

40歳以上男子単 （40MS）

1 川 野 良 二（大　和　製　衡）
2 坂 本 憲 士（武　庫　B　C）
3 福 嶋 孝 徳（ヤマヒサ倶楽部）
4 榎　本　剛（S U C C E S S）
5 永 田 裕 亮（成 徳 ス マ イ ル）
6 河 野 直 哉（j　u　n　k　i　e）
7 松 下 宏 一（豊　岡　ク　ラ　ブ）
8 大　口　敦（銀 － し ろ が ね －）

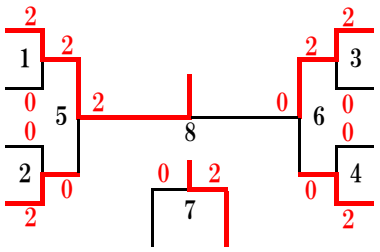

45歳以上男子単 （45MS）

1 阿久津 俊彦（F　u　t　u　r　e　s）
2 佐 藤 公 俊（A D V A N C E）
3 中 川 信 一（R　o　c　k　o　n）
4 礒 元 慎 一（三　木　シ　ャ　ト　ル）
5 高 山 和 也（S U C C E S S）
6 桝 屋 大 輝（しぇいくはんずKOBE）
7 大原 健太郎（C　H　E　R　R　Y）
8 田 中 宏 樹（西　播　ク　ラ　ブ）
9 長井 純一郎（シ　ャ　ト　ル）
10 武木田 誠生（住　友　精　密）
11 進 藤 恭 輔（三　木　シ　ャ　ト　ル）
12 橋 本 友 博（猪 名 川 ク ラ ブ）
13 谷　藤　準（シ　ャ　ト　ル）
14 海 野 幸 雄（P　L　A　D）
15 原 田 真 和（S U C C E S S）
16 山 口 将 史（武　庫　B　C）
17 立 石 琢 史（R　E　N）
18 橋 本 哲 也（神　戸　市　役　所）

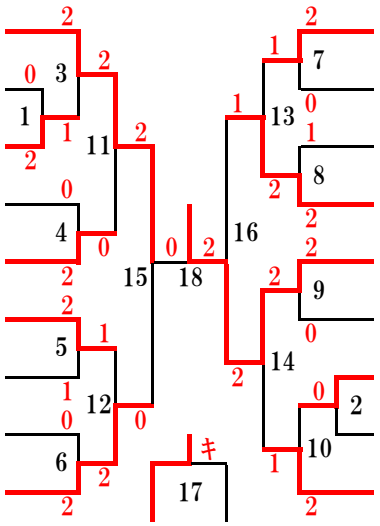

45歳以上女子単 （45WS）

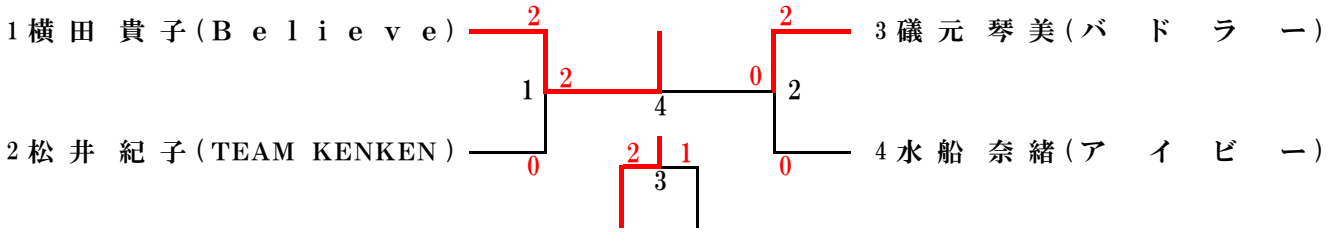

50歳以上男子単 （50MS）

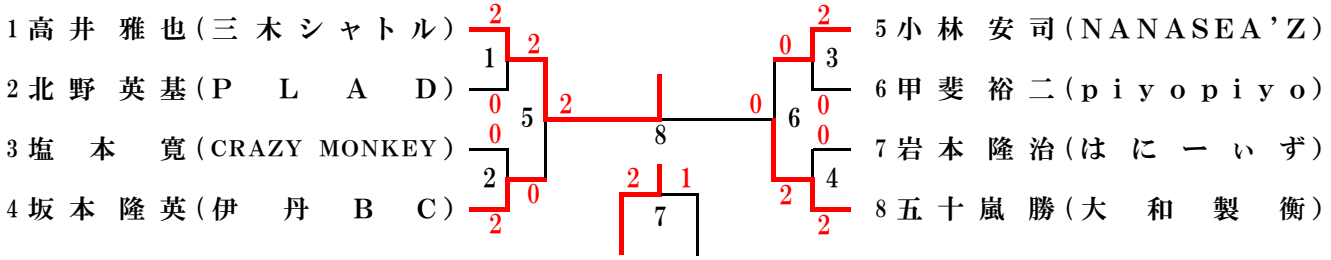

50歳以上女子単 （50WS）

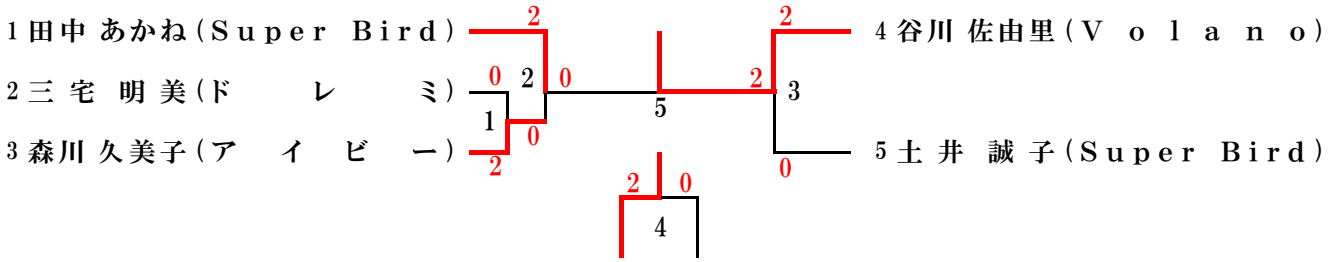

55歳以上男子単 （55MS）

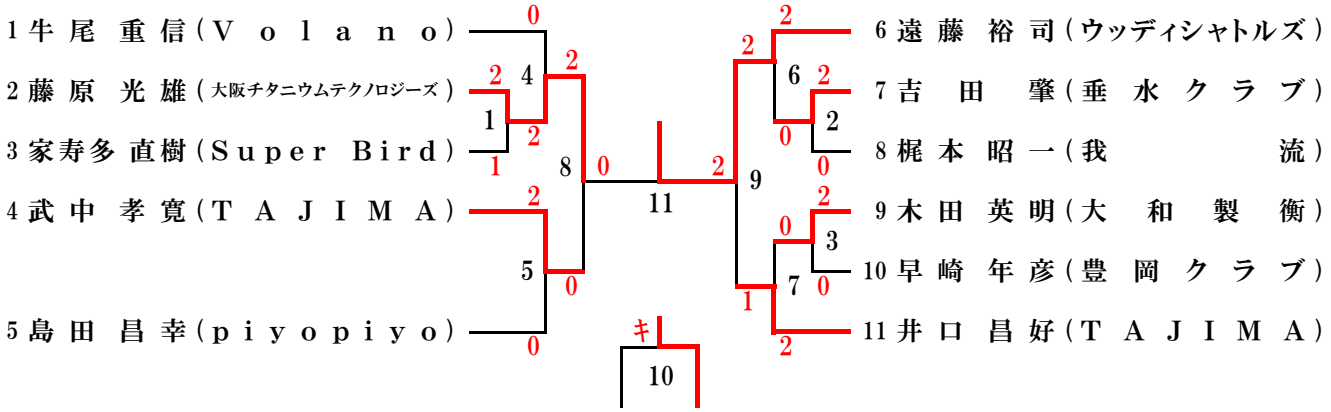

55歳以上女子単 （55WS）

	55WS	柴田	外村	遠藤	勝	敗	順位
1	柴田 悦子（Cats）		2-0	0-2	1-1		1
2	外村 和美（DMB）	0-2		2-0	1-1		2
3	遠藤 雅希（DMB）	2-0	0-2		1-1		3

60歳以上男子単 （60MS）

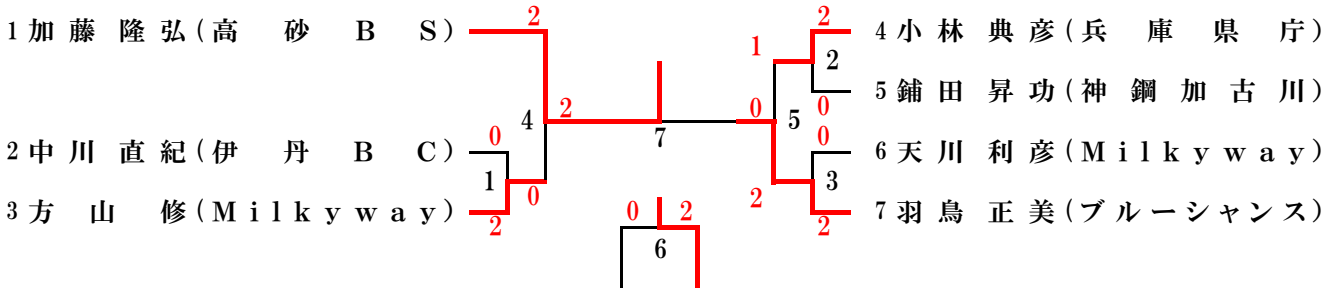

60･65歳以上女子単 （60WS）

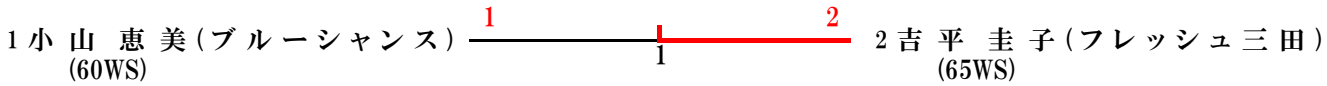

65歳以上男子単 （65MS）

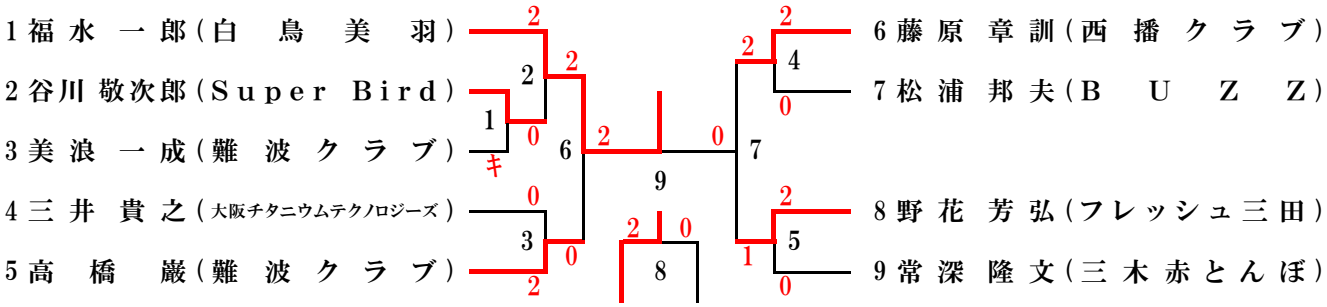

70歳以上男子単 （70MS）

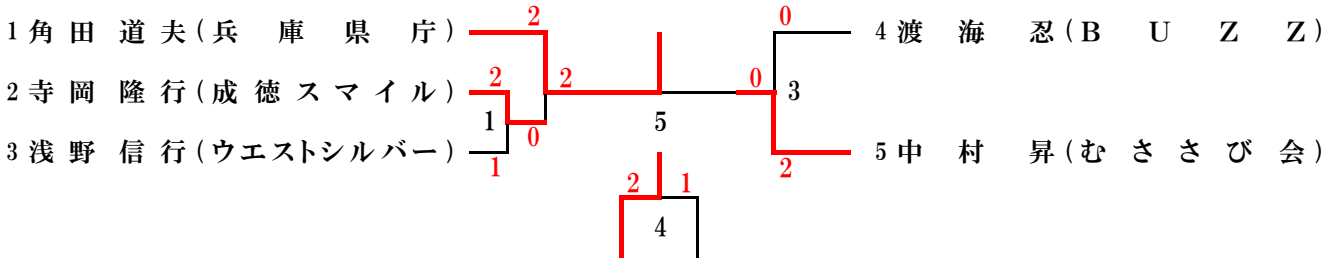

70･75歳以上女子単 （70WS）

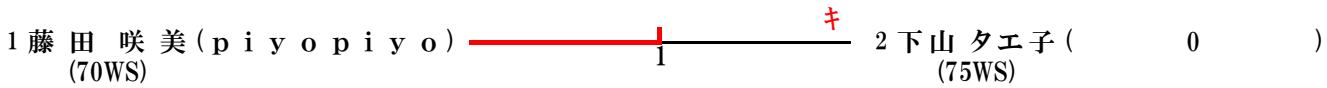

75歳以上男子単 （70MS）

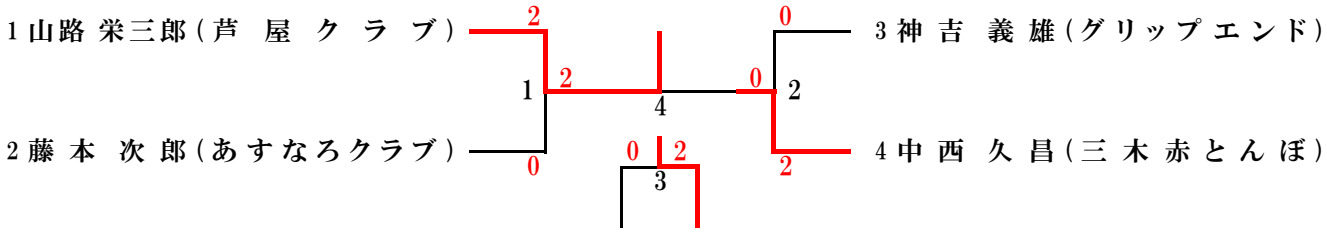

一般男子複 （MD）

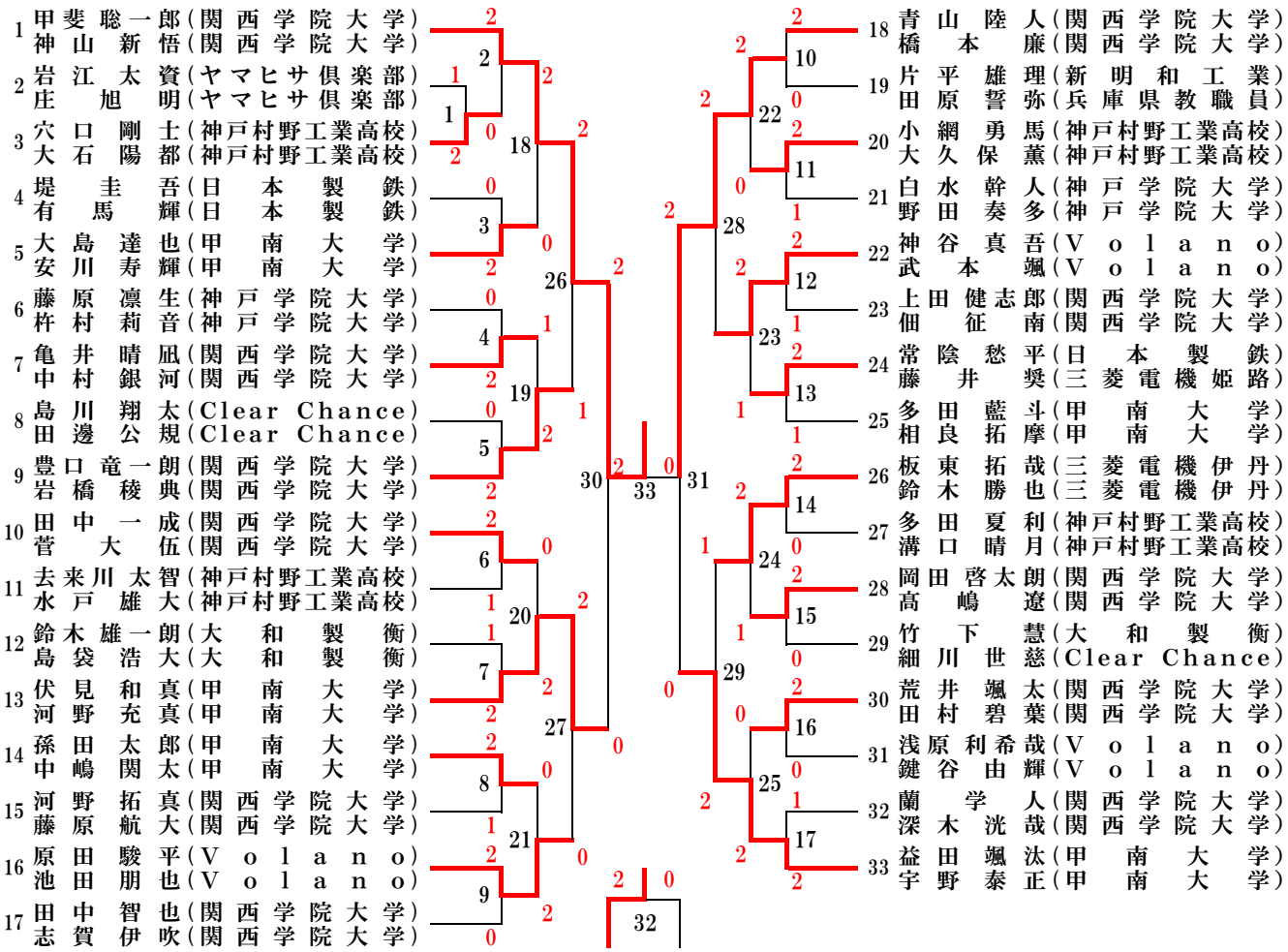

一般女子複 （WD）

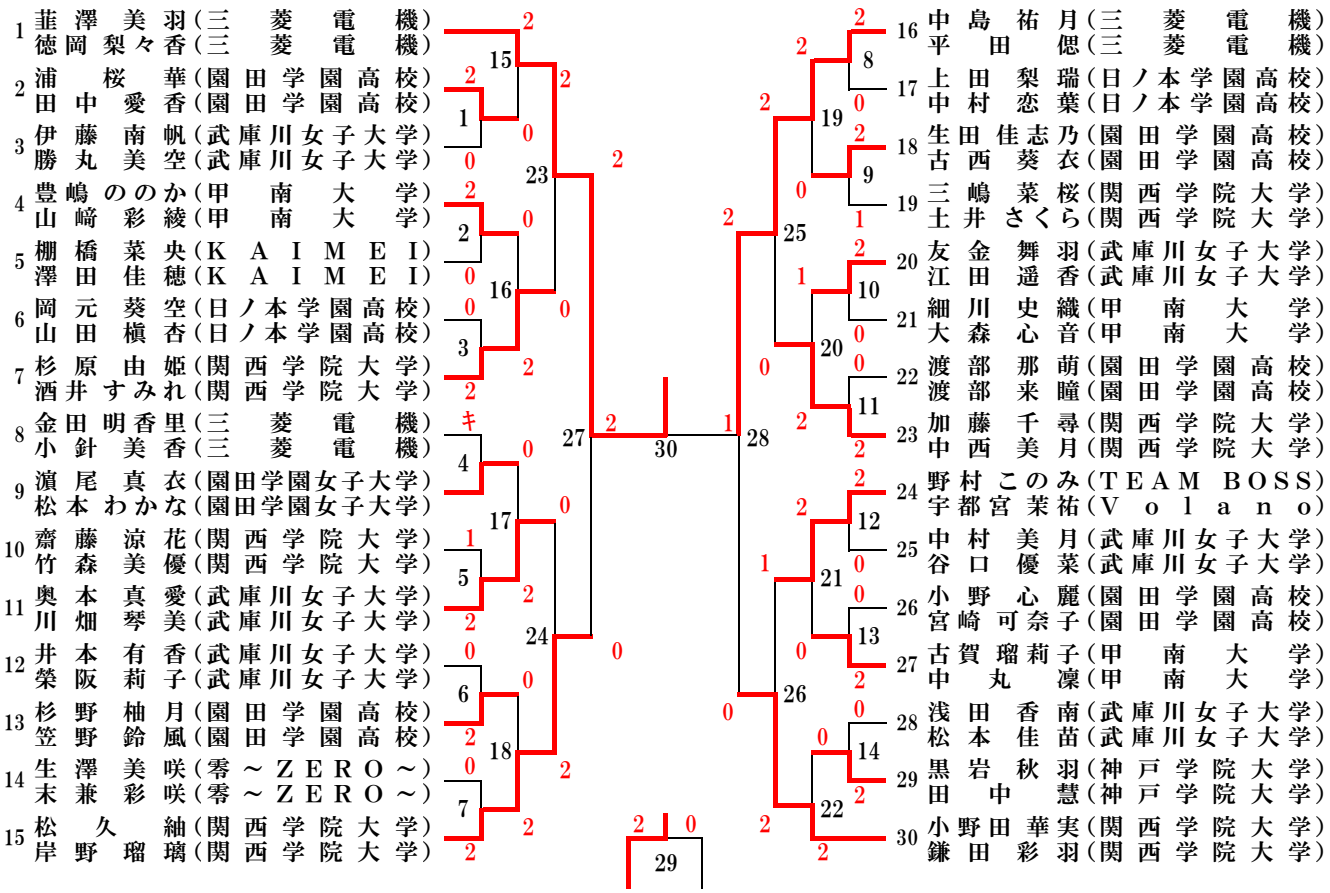

30歳以上男子複（30MD）

1 河田尚也（PLAD）
鈴木雄一朗（大和製衡）

2 翁長清也（アイビー）
緒方遼太郎（アイビー）

3 田中雅臣（武蔵）
福井孝幸（武蔵）

4 中野忠昭（Treasures）
門元良樹（Treasures）

5 植田敏考（新明和工業）
吉川泰斗（三菱電機姫路）

6 奥山茂樹（猪名川クラブ）
本田貴之（Rock on）

7 堤圭吾（日本製鉄）
赤松楓己（junkie）

8 栗田純貴（Treasures）
安田僚（Treasures）

9 若元陸（神鋼高砂）
藪下恭平（神鋼高砂）

10 藤井奬（三菱電機姫路）
東崎裕史（三木シャトル）

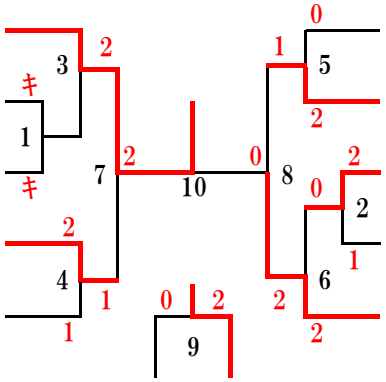

30歳以上女子複（30WD）

	30WD	森山 垣内	明地 地神	東風上 芝	勝	敗	順 位
1	森山美和子（大阪チタニウムテクノロジーズ） 垣内絵美子（高砂BS）		2-1	2-0	2-0		1
2	明地緑（Futures） 地神加奈子（ADVANCE）	1-2		2-0	1-1		2
3	東風上知佐子（シャトル） 芝かおり（シャトル）	0-2	0-2		0-2		3

35歳以上男子複（35MD）

1 辻和浩（新明和工業）
福元信也（三菱重工神戸）

2 大石斉（日本製鉄）
明地達也（日本製鉄）

3 増田佳久（junkie）
藤本優作（零～ZERO～）

4 垣内大輔（高砂BS）
松尾光弘（零～ZERO～）

5 廣瀬雄祐（新明和工業）
中村悟（竜神クラブ）

6 佐伯大輔（高砂BS）
中浜明敏（零～ZERO～）

7 為則賢祐（シャトル）
内海貴裕（junkie）

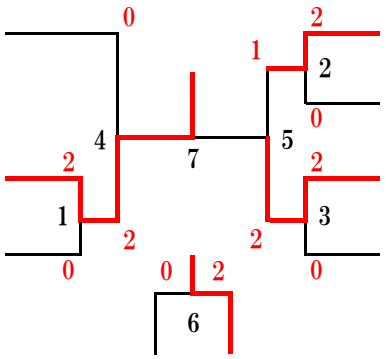

40歳以上男子複（40MD）

1 永田裕亮（成徳スマイル）
元木直樹（成徳スマイル）

2 中西和也（銀－しろがね－）
森川賀博（銀－しろがね－）

3 大西雅巳（アイビー）
大西雅之（アイビー）

4 高山和也（SUCCESS）
田原学（SUCCESS）

5 永井智（猪名川クラブ）
神農紘瑛（成徳スマイル）

6 川野良二（大和製衡）
森本尚（大和製衡）

7 松村敏史（三木シャトル）
森田貢史（しぇいくはんずKOBE）

8 三好健吾（PLAD）
海野幸雄（PLAD）

9 池田匡宏（Milkyway）
金山直樹（Milkyway）

10 田路卓（junkie）
福永哲也（シャトル）

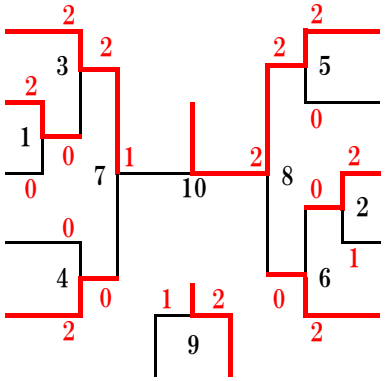

40歳以上女子複（40WD）

	40WD	神農 西原	松本 山下	中田 中山	勝	敗	順 位
1	神農友美（緑ヶ丘） 西原香織（緑ヶ丘）		2-0	2-0	2-0		1
2	松本紋子（LADYBUG） 山下まき（WIN SMASH）	0-2		2-0	1-1		2
3	中田孝美（アイビー） 中山真弓（アイビー）	0-2	0-2		0-2		3

45歳以上男子複（45MD）

1 小川 貴史（大阪チタニウムテクノロジーズ）
谷藤 準（シャトル）

2 進藤 恭輔（三木シャトル）
森實 克広（三木シャトル）

3 水船 貴朗（Plasma）
楠元 真樹（Plasma）

4 西垣 秀雄（SUCCESS）
阿久津 俊彦（Futures）

5 礒元 慎一（三木シャトル）
大原 健太郎（CHERRY）

6 石原 泰祐（日本製鉄）
中西 豊一（ウッディシャトルズ）

7 木内 正人（西播クラブ）
田中 宏樹（西播クラブ）

8 橋本 友博（猪名川クラブ）
原田 真和（SUCCESS）

9 高井 雅也（三木シャトル）
長井 純一郎（シャトル）

45歳以上女子複（45WD）

1 池直 美（Believe）
高橋 朋子（Believe）

2 辻 美希（川西）
岡田 明美（川西）

3 岡本 由紀（Clif f）
小西 美由紀（Clif f）

4 大西 陽子（PLAD）
礒元 琴美（バドラー）

5 森本 敦子（ADVANCE）
鈴木 史恵（ADVANCE）

6 松井 紀子（TEAM KENKEN）
加波 美智代（RENN）

7 森川 久美子（アイビー）
土井 佐由里（竜神クラブ）

8 中川 真佐子（川西）
中島 裕記（川西）

9 小川 桐実（あい&あい）
前田 江美子（あい&あい）

10 大原 華澄（シーガルス）
三河 奈美（JOLLY）

11 横田 貴子（Believe）
忠谷 恭子（神鋼加古川）

50歳以上男子複（50MD）

1 川北 敏也（Super Bird）
坂本 隆英（伊丹BC）

2 原田 浩司（Volano）
浜田 宣行（NISHIWAKI）

3 三河 智成（安室SELFISH）
槌道 康雄（安室SELFISH）

4 猪原 修（竜神クラブ）
森園 幸太郎（Super Bird）

5 甲斐 裕二（piyopiyo）
芝崎 長武（三木シャトル）

6 中島 広一郎（あすなろクラブ）
矢野 辰幸（難波クラブ）

7 五十嵐 勝（大和製衡）
岩谷 浩（垂水クラブ）

50歳以上女子複（50WD）

1 西川 真由美（TEAM KENKEN）
樽尾 博美（三木シャトル）

2 高橋 真智子（WINGS）
池田 尚子（WINGS）

3 斧澤 由紀子（竜神クラブ）
堀内 美幸（あい&あい）

4 宮脇 恵理香（DMB）
山口 優美（DMB）

5 細野 佳子（あじさい）
勝見 由紀（あじさい）

6 永井 えり子（いなみの）
児玉 和子（いなみの）

7 阿久津 和恵（Believe）
松浦 真知子（PANDORA）

8 森重 陽子（Clif f）
生木 由美（Clif f）

9 町 由希子（LADYBUG）
中村 恵子（LADYBUG）

10 鈴木 朋子（あじさい）
古川 有規子（あじさい）

11 大内 かこ（いなみの）
潤井 真左子（いなみの）

12 永井 有希子（TEAM KENKEN）
世良田 七緒子（いなみの）

13 増井 悦子（フレッシュ三田）
谷川 佐由里（Volano）

14 柚田 貴美（DMB）
櫻井 悦子（芦屋）

55歳以上男子複 （55MD）

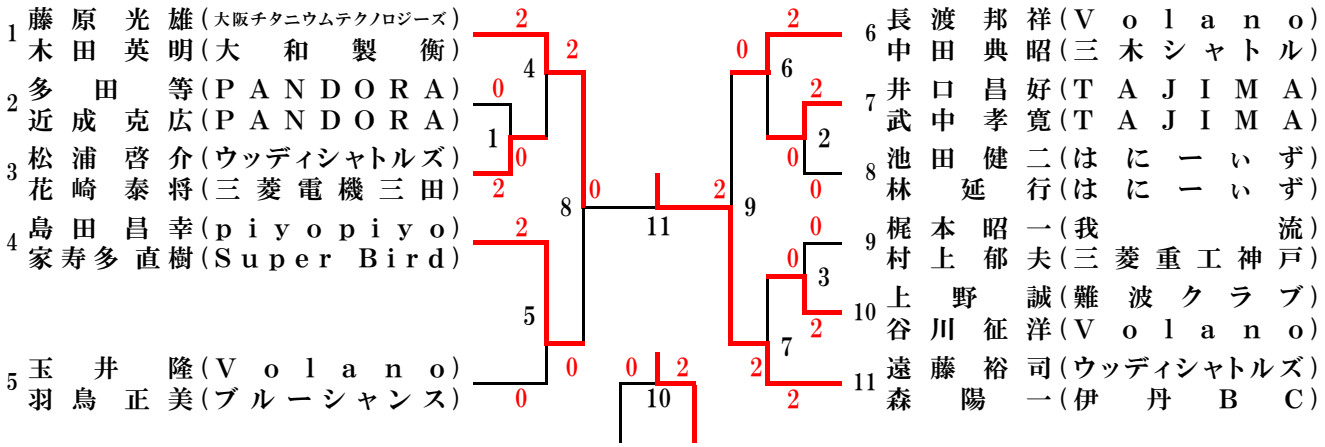

55歳以上女子複 （55WD）

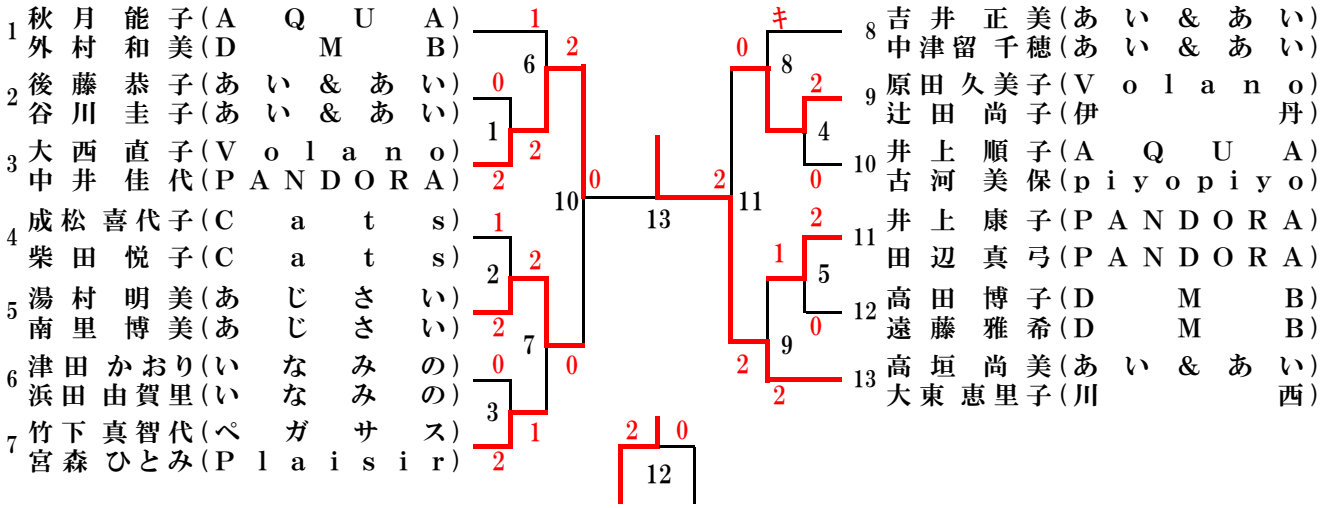

60歳以上男子複 （60MD）

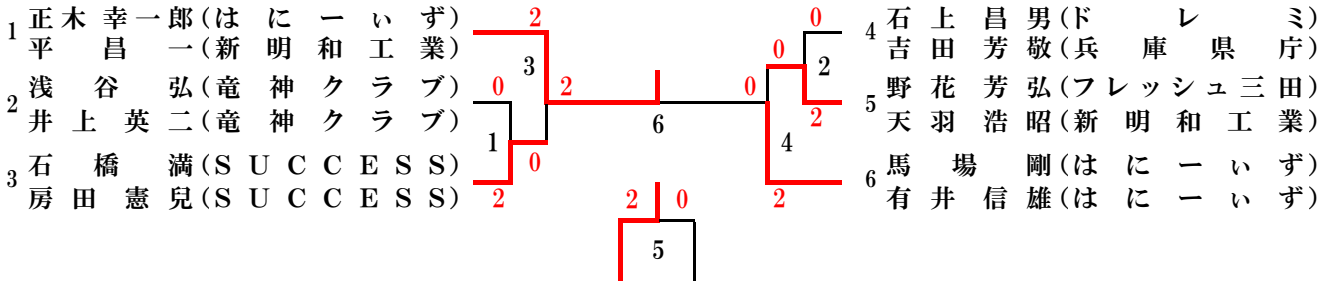

60歳以上女子複 （60WD）

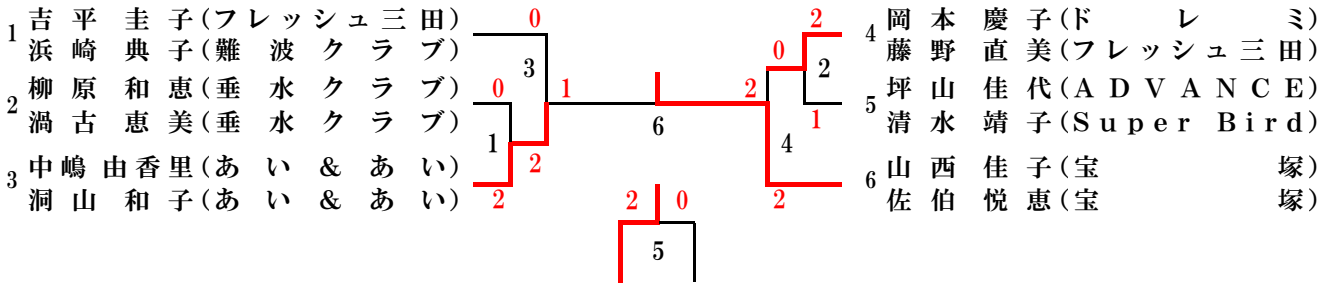

65歳以上男子複 （65MD）

1 福水一郎（白鳥美羽）
小西秀政（ウッディシャトルズ）

2 三井満（SUCCESS）
門田良弘（むささび会）

3 安井実（難波クラブ）
高橋巌（難波クラブ）

4 寺岡隆行（成徳スマイル）
吉岡亨二（Super Bird）

5 松浦邦夫（BUZZ）
浅井修（ウエストシルバー）

6 美浪一成（難波クラブ）
藤原章訓（西播クラブ）

7 坂本昌信（我流）
林豊彦（我流）

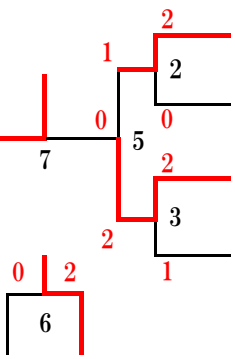

70歳以上男子複 （70MD）

1 中村昇（むささび会）
山住栄（JFE）

2 石浦好雄（ウエストシルバー）
清原寛治（ウエストシルバー）

3 河合信也（神鋼高砂）
財前利信（零～ZERO～）

4 渡海忍（BUZZ）
浅野信行（ウエストシルバー）

5 濱村政義（フレッシュ三田）
竹内茂（プリッツ）

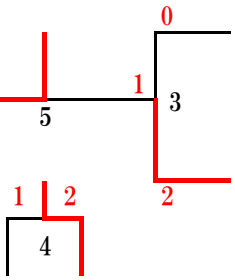

70･75歳以上女子複 （70WD）

1 澄川稔子（三木シャトル）
薬師寺久美子（DMB）

2 野村宣子（宝塚）
友金征子（宝塚）

3 天羽淳子（フレッシュ三田）
上田美穂子（Super Bird）

4 島本恭子（むささび会）
岸本喜美江（AQUA）

5 藤田咲美（piyopiyo）
馬場路子（REN）

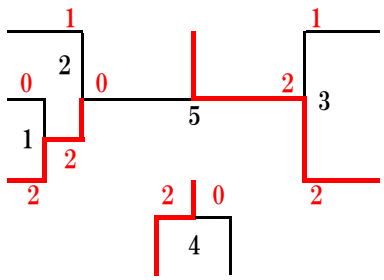

② 野村･友金(75WD)

75歳以上男子複 （75MD）

1 友金利一（神鋼神戸）
北村房義（緑ヶ丘クラブ）

2 本田丈夫（ウエストシルバー）
中本亨（ウエストシルバー）

3 小原武（三木赤とんぼ）
山路栄三郎（芦屋クラブ）

4 滝本嘉美（ウエストシルバー）
中川友三（ウエストシルバー）

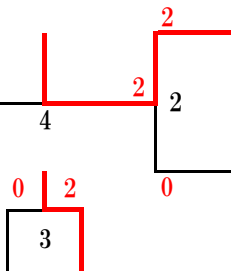

一般混合複（X）

1 鈴木勝也（三菱電機伊丹）
南部一伽（Volano）

2 深木洸哉（関西学院大学）
土井さくら（関西学院大学）

3 甲斐聡一郎（関西学院大学）
中西美月（関西学院大学）

4 真鍋幹太（神戸学院大学）
吉田凪沙（神戸学院大学）

5 青山陸人（関西学院大学）
松久紬（関西学院大学）

6 岩橋稜典（関西学院大学）
岸野瑠璃（関西学院大学）

7 神谷真吾（Volano）
神谷麻記（Super Bird）

8 原田駿平（Volano）
北谷美樹（Volano）

9 蘭学人（関西学院大学）
酒井すみれ（関西学院大学）

10 青山皓斗（神戸学院大学）
谷川美鈴（神戸学院大学）

11 橋本廉（関西学院大学）
鎌田彩羽（関西学院大学）

12 神山新悟（関西学院大学）
小野田華実（関西学院大学）

13 豊口竜一朗（関西学院大学）
杉原由姫（関西学院大学）

14 志賀伊吹（関西学院大学）
三嶋菜桜（関西学院大学）

15 土井大和（神戸学院大学）
鈴木愛実（神戸学院大学）

30歳以上混合複（30X）

1 大石斉（日本製鉄）
野村このみ（兵庫県教職員）

2 植田敏考（新明和工業）
松村綾加（零～ZERO～）

3 藤井奬（三菱電機姫路）
大西梓（零～ZERO～）

4 植田真伍（高砂BS）
生澤美咲（零～ZERO～）

5 松浦功祐（アイビー）
兼田桂子（アイビー）

6 辻和浩（新明和工業）
森山美和子（大阪チタニウムテクノロジーズ）

7 門元良樹（Treasures）
久次米佐和子（零～ZERO～）

35歳以上混合複（35X）

1 明地達也（日本製鉄）
明地緑（Futures）

2 松下宏一（豊岡クラブ）
佐伯彩理（TAJIMA）

3 川西良作（零～ZERO～）
木村好美（零～ZERO～）

4 垣内大輔（高砂BS）
垣内絵美子（高砂BS）

5 廣瀬雄祐（新明和工業）
東風上知佐子（シャトル）

6 奥山茂樹（猪名川クラブ）
奥山加奈（Super Bird）

40歳以上混合複（40X）

1 小川貴史（大阪チタニウムテクノロジーズ）
野田美歩（宝塚）

2 永田裕亮（成徳スマイル）
日野香織（成徳スマイル）

3 田原学（SUCCESS）
清水奈美（シーガルス）

4 神農紘瑛（成徳スマイル）
神農友美（緑ヶ丘）

5 大西雅之（アイビー）
中田孝美（アイビー）

6 元木直樹（成徳スマイル）
遠藤絵美（伊丹）

45歳以上混合複（45X）

1 阿久津 俊彦（Ｆｕｔｕｒｅｓ）
　阿久津 和恵（Ｂｅｌｉｅｖｅ）
2 森 實 克広（三木シャトル）
　藤村 広子（ぐるぐるパンチ）
3 石原 泰祐（日本製鉄）
　生田 悦子（三木シャトル）
4 三好 健吾（ＰＬＡＤ）
　礒元 琴美（バドラー）
5 立石 琢史（ＲＥＮ）
　加波 美智代（ＲＥＮ）
6 曽我部 博光（CRAZY MONKEY）
　三河 奈美（ＪＯＬＬＹ）

7 原田 真和（ＳＵＣＣＥＳＳ）
　水船 奈緒（アイビー）
8 長井 純一郎（シャトル）
　横田 貴子（Ｂｅｌｉｅｖｅ）
9 大原 健太郎（ＣＨＥＲＲＹ）
　細見 美香（ドレミ）
10 飛騨 雅一（大阪チタニウムテクノロジーズ）
　飛騨 真由美（成徳スマイル）
11 中西 豊一（ウッディシャトルズ）
　田中 倫代（ＮＩＳＨＩＷＡＫＩ）
12 高井 雅也（三木シャトル）
　西多 優子（バドラー）

50歳以上混合複（50X）

1 原田 浩司（Ｖｏｌａｎｏ）
　宮脇 恵理香（ＤＭＢ）
2 加藤 雅久（ＢＵＢＢＬＥＳ）
　稲里 ゆみこ（武庫ＢＣ）
3 中田 典昭（三木シャトル）
　樽尾 博美（三木シャトル）
4 谷川 征洋（Ｖｏｌａｎｏ）
　谷川 佐由里（Ｖｏｌａｎｏ）
5 甲斐 裕二（ｐｉｙｏｐｉｙｏ）
　真殿 温美（ｐｉｙｏｐｉｙｏ）
6 三河 智成（安室ＳＥＬＦＩＳＨ）
　森重 陽子（Ｃｌｉｆｆ）

7 猪原 修（竜神クラブ）
　外村 和美（ＤＭＢ）
8 西垣 秀雄（ＳＵＣＣＥＳＳ）
　西川 真由美（TEAM KENKEN）
9 槌道 康雄（安室ＳＥＬＦＩＳＨ）
　加藤 尚代（ＡＤＶＡＮＣＥ）
10 矢野 辰幸（難波クラブ）
　土井 誠子（Ｓｕｐｅｒ Ｂｉｒｄ）
11 岩本 隆治（はにーぃず）
　大道 小百合（フレッシュ三田）
12 坂本 隆英（伊丹ＢＣ）
　坂本 裕恵（伊丹）

55歳以上混合複（55X）

1 高垣 達洋（三木シャトル）
　高垣 尚美（あい＆あい）
2 芝崎 長武（三木シャトル）
　後藤 五月（Ｓｕｐｅｒ Ｂｉｒｄ）
3 森 陽一（伊丹ＢＣ）
　大東 恵里子（川西）
4 八十 友昭（西播クラブ）
　芹野 啓子（西播クラブ）
5 家寿多 直樹（Ｓｕｐｅｒ Ｂｉｒｄ）
　古河 美保（ｐｉｙｏｐｉｙｏ）
6 肝月 肇（ＡＱＵＡ）
　井上 順子（ＡＱＵＡ）
7 長渡 邦祥（Ｖｏｌａｎｏ）
　原田 久美子（Ｖｏｌａｎｏ）

8 柴田 真志（Ｖｏｌａｎｏ）
　大西 直子（Ｖｏｌａｎｏ）
9 島田 昌幸（ｐｉｙｏｐｉｙｏ）
　山本 英子（ｐｉｙｏｐｉｙｏ）
10 多田 等（ＰＡＮＤＯＲＡ）
　中井 佳代（ＰＡＮＤＯＲＡ）
11 武中 孝寛（ＴＡＪＩＭＡ）
　福見 広子（ＴＡＪＩＭＡ）
12 木田 英明（大和製衡）
　宮森 ひとみ（Ｐｌａｉｓｉｒ）
13 吉岡 和美（三菱電機神戸）
　吉井 正美（あい＆あい）
14 林 延行（はにーぃず）
　酒井 昌子（ＲＥＮ）
15 遠藤 裕司（ウッディシャトルズ）
　遠藤 雅希（ＤＭＢ）

60歳以上混合複（60X）

1 美浪 一成（難波クラブ）
　浜崎 典子（難波クラブ）
2 加藤 隆弘（高砂ＢＳ）
　加藤 蓮子（高砂ＢＳ）
3 秋月 道隆（ＡＱＵＡ）
　秋月 能子（ＡＱＵＡ）

4 羽鳥 正美（ブルーシャンス）
　小山 恵美（ブルーシャンス）
5 馬場 剛（はにーぃず）
　藤野 直美（フレッシュ三田）
6 魚谷 哲司（ＡＱＵＡ）
　魚谷 潤子（ＡＱＵＡ）
7 竹下 真智代（ペガサス）
　平 昌一（新明和工業）

65歳以上混合複 （65X）

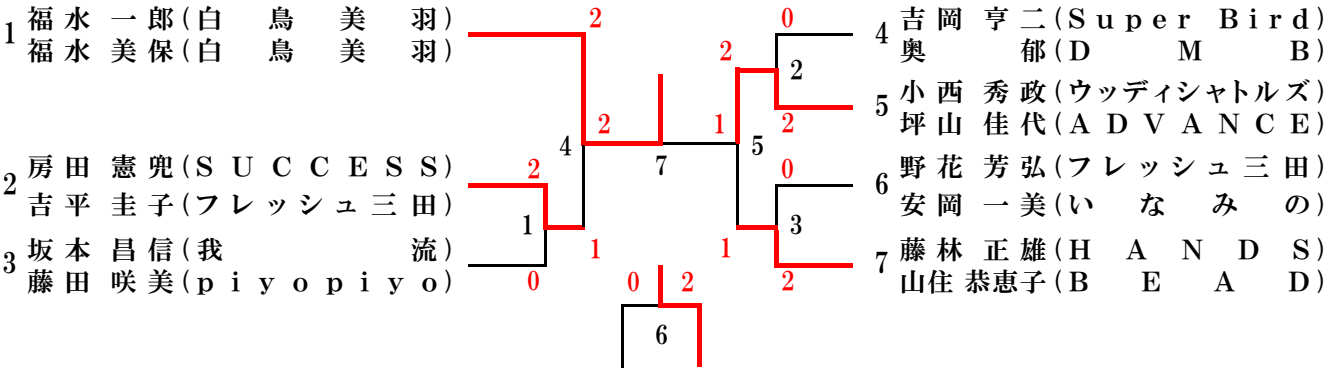

70歳以上混合複 （70X）

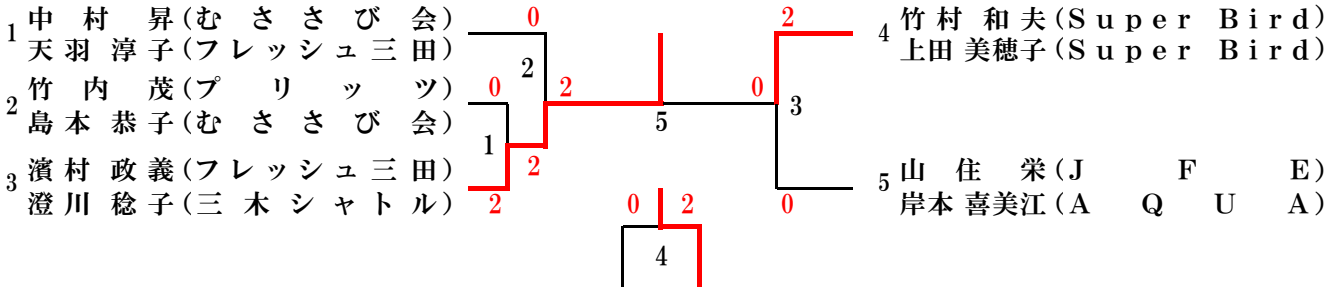

75歳以上混合複 （75X）

	75X	友金 野村	小原 神谷	中川 本多	勝 敗	順 位
1	友金 利一（神鋼神戸） 野村 宣子（宝塚）		1-2	0-2	0-2	3
2	小原 武（三木赤とんぼ） 神谷 晴美（北神クラブ）	2-1		2-0	2-0	1
3	中川 友三（ウエストシルバー） 本多 泰江（クリッパーズ）	2-0	0-2		1-1	2