令和元年度

第70回兵庫県総合バドミントン選手権大会

《　結果報告書　》

◆期　日　令和元年　6月　8日(土)
6月　9日(日)
6月22日(土)
6月23日(日)

◆会　場　三菱重工神戸スポーツセンター
三菱電機神戸体育館

主　催　兵庫県バドミントン協会
後　援　神戸新聞社
協　賛　ヨネックス株式会社
株式会社ゴーセン
ミズノ株式会社
(株)VICTOR SPORTS

令和元年度　第70回兵庫県総合バドミントン選手権大会

日　程：令和元年 6月8日(土) ～ 6月 23日(日)　　会　場：三菱重工神戸スポーツセンター、三菱電機神戸体育館

種目	優勝	準優勝	3位
一般男子単	田中一成（関西学院大学）	丹波哲男（甲南大学）	戸内佑亮（関西学院大学）
30歳以上男子単	辻和浩（新明和工業）	高木信昭（Clear Chance）	林良光（アイビー）
35歳以上男子単	森本尚（大和製衡）	城市竜幸（アイビー）	松尾光弘（零～ZERO～）
40歳以上男子単	川野良二（大和製衡）	橋本友博（猪名川クラブ）	大原健太郎（CHERRY）
45歳以上男子単	高井雅也（三木シャトル）	阿久津俊彦（Futures）	橋本哲也（神戸市役所）
50歳以上男子単	遠藤裕司（ウッディシャトルズ）	藤原光雄（PANDORA）	木田英明（大和製衡）
55歳以上男子単	牛尾重信（Volano）	玉井隆（Volano）	加藤隆弘（高砂BS）
60歳以上男子単	福水一郎（白鳥美羽）	高橋巌（難波クラブ）	野花芳弘（フレッシュ三田）
65歳以上男子単	中村昇（むささび会）	角田道夫（兵庫県庁）	横関勇（WINGS）
70歳以上男子単	山路栄三郎（芦屋クラブ）	小原武（三木赤とんぼ）	渡海忍（BUZZ）
75歳以上男子単	打田博保（竜神クラブ）	服部清彦（PANDORA）	友金利一（神鋼神戸）
一般女子単	南部一伽（三菱電機）	韮澤美羽（三菱電機）	吉川真白（三菱電機）
30歳以上女子単	森山美和子（大阪チタニウムテクノロジーズ）	豊まどか（零～ZERO～）	横関舞（バドラー）
40歳以上女子単	礒元琴美（バドラー）	竹内美貴（三木シャトル）	神農友美（緑ヶ丘）
45歳以上女子単	横田貴子（Believe）	水船奈緒（アイビー）	溝渕いづみ（北神クラブ）
50歳以上女子単	大内かこ（いなみの）	遠藤雅希（北神クラブ）	土井誠子（Super Bird）
55歳以上女子単	柴田悦子（Cats）	外村和美（北神クラブ）	小山恵美（ブルーシャンス）
60歳以上女子単	澄川稔子（北神クラブ）	岡本慶子（ドレミ）	吉平圭子（フレッシュ三田）
一般男子複	福原雄志（関西学院大学） 青山陸人（関西学院大学）	永井武蔵（神戸村野工業高校） 河合則隆（神戸村野工業高校）	田邊公規（甲南大学） 田中貴大（甲南大学）
30歳以上男子複	栗田輝亮（Treasures） 門元良樹（Treasures）	辻和浩（新明和工業） 福元信也（成徳スマイル）	大石斉（日本製鉄広畑） 明地達也（日本製鉄広畑）
35歳以上男子複	川西良作（零～ZERO～） 木村洋輔（零～ZERO～）	為則賢祐（シャトル） 内海貴裕（JunKie）	垣内大輔（高砂BS） 松尾光弘（零～ZERO～）
40歳以上男子複	橋本友博（猪名川クラブ） 原田真和（SUCCESS）	奥洞桂介（大和製衡） 川野良二（大和製衡）	奥村晋也（Futures） 幸田直樹（Futures）
45歳以上男子複	高井雅也（三木シャトル） 横田雅士（三木シャトル）	石原泰祐（日本製鉄広畑） 中西豊一（ウッディシャトルズ）	西垣秀雄（SUCCESS） 阿久津俊彦（Futures）
50歳以上男子複	川北敏也（Super Bird） 坂本隆英（伊丹BC）	森園幸太郎（Super Bird） 猪原修（竜神クラブ）	遠藤裕司（ウッディシャトルズ） 森陽一（伊丹BC）
55歳以上男子複	牛尾重信（Volano） 玉井隆（Volano）	百田和正（フレッシュ三田） 羽鳥正美（ブルーシャンス）	正木幸一郎（はにーぃず） 平昌一（新明和工業）
60歳以上男子複	福水一郎（白鳥美羽） 小西秀政（ウッディシャトルズ）	林豊彦（我流） 坂本昌信（我流）	美浪一成（難波クラブ） 房田憲兒（難波クラブ）
65歳以上男子複	寺岡隆行（成徳スマイル） 肝月肇（AQUA）	濱村政義（フレッシュ三田） 竹内茂（プリッツ）	竹村和夫（Super Bird） 吉岡亨二（Super Bird）
70歳以上男子複	小原武（三木赤とんぼ） 山路栄三郎（芦屋クラブ）	田中至（神鋼神戸） 小林勝昭（神鋼神戸）	河合信也（神鋼高砂） 財前利信（零～ZERO～）
75歳以上男子複	友金利一（神鋼神戸） 北村房義（神鋼神戸）	打田博保（竜神クラブ） 藤江久善（垂水クラブ）	滝本嘉美（ウエストシルバー） 中川友三（プリッツ）
一般女子複	田島優乃華（三菱電機） 金田明香里（三菱電機）	松久紬（関西学院大学） 鎌田彩羽（関西学院大学）	澤田望空（関西学院大学） 松岡真那（関西学院大学）
30歳以上女子複	森山美和子（大阪チタニウムテクノロジーズ） 山下千賀子（KAIMEI）	芝かおり（シャトル） 東風上知佐子（シャトル）	
35歳以上女子複	神農友美（緑ヶ丘） 西原香織（緑ヶ丘）	奥山加奈（Super Bird） 山内直子（Super Bird）	竹内美貴（三木シャトル） 岸本瞳（三木シャトル）
40歳以上女子複	大西陽子（PLAD） 礒元琴美（バドラー）	野田美歩（宝塚） 原玲子（宝塚）	横田貴子（Believe） 忠谷恭子（神鋼加古川）
45歳以上女子複	池直美（Believe） 高橋朋子（Believe）	松井紀子（TEAM KENKEN） 水船奈緒（アイビー）	長尾美智子（TEAM KENKEN） 西川真由美（TEAM KENKEN）
50歳以上女子複	吉井正美（あい＆あい） 中津留千穂（あい＆あい）	松浦真知子（PANDORA） 水嶋輝代（Volano）	宮脇恵理香（北神クラブ） 山口優美（Plaisir）
55歳以上女子複	秋月能子（AQUA） 外村和美（北神クラブ）	末次美苗（西宮） 有元千寿（西宮）	山西佳子（宝塚） 佐伯悦恵（宝塚）
60歳以上女子複	吉平圭子（フレッシュ三田） 浜崎典子（難波クラブ）	奥郁（北神クラブ） 清水靖子（Super Bird）	岡本慶子（ドレミ） 藤野直美（フレッシュ三田）
65歳以上女子複	天羽淳子（フレッシュ三田） 上田美穂子（Super Bird）	藤田咲美（piyopiyo） 馬場路子（REN）	安岡一美（いなみの） 前原恵美子（いなみの）
70歳以上女子複	岸本喜美江（AQUA） 古川文子（AQUA）	西川公子（伊丹） 苫井尚子（BAMBI）	
75歳以上女子複	的場幸枝（川西） 本多泰江（クリッパーズ）	友金征子（宝塚） 野村宣子（宝塚）	井上三知（西宮） 下山タエ子（クリッパーズ）
一般混合複	鈴木勝也（三菱電機伊丹） 田島優乃華（三菱電機）	福原雄志（関西学院大学） 佐々木絢子（関西学院大学）	東崎裕史（教職員） 東崎綾香（Super Bird）
30歳以上混合複	大石斉（日本製鉄広畑） 野村このみ（教職員）	明地達也（日本製鉄広畑） 明地緑（Futures）	辻和浩（新明和工業） 森山美和子（大阪チタニウムテクノロジーズ）
35歳以上混合複	松居利和（PLAD） 松居絵美（PLAD）	永井智（猪名川クラブ） 永井明子（猪名川クラブ）	川西良作（零～ZERO～） 川西真帆（零～ZERO～）
40歳以上混合複	小川貴史（大阪チタニウムテクノロジーズ） 野田美歩（宝塚）	阿久津俊彦（Futures） 大西陽子（PLAD）	三好健吾（PLAD） 礒元琴美（バドラー）
45歳以上混合複	阿久津俊彦（Futures） 阿久津和恵（Believe）	横田雅士（三木シャトル） 水船奈緒（アイビー）	槌道康雄（安室SELFISH） 加藤尚代（ADVANCE）
50歳以上混合複	高垣達洋（三木シャトル） 高垣尚美（あい＆あい）	森園幸太郎（Super Bird） 森園ひろみ（Super Bird）	森陽一（伊丹BC） 大東恵里子（川西）
55歳以上混合複	羽鳥正美（ブルーシャンス） 小山恵美（ブルーシャンス）	江口武志（NANASEA'Z） 外村和美（北神クラブ）	秋月道隆（AQUA） 秋月能子（AQUA）
60歳以上混合複	美浪一成（難波クラブ） 浜崎典子（難波クラブ）	野花芳弘（フレッシュ三田） 吉平圭子（フレッシュ三田）	福水一郎（白鳥美羽） 福水美保（白鳥美羽）
65歳以上混合複	竹村和夫（Super Bird） 上田美穂子（Super Bird）	澄川良雄（伊丹BC） 澄川稔子（北神クラブ）	寺岡隆行（成徳スマイル） 天羽淳子（フレッシュ三田）
70歳以上混合複	友金利一（神鋼神戸） 野村宣子（宝塚）	服部清彦（PANDORA） 神谷晴美（北神クラブ）	田中至（神鋼神戸） 友金征子（宝塚）

一般男子単 （MS）

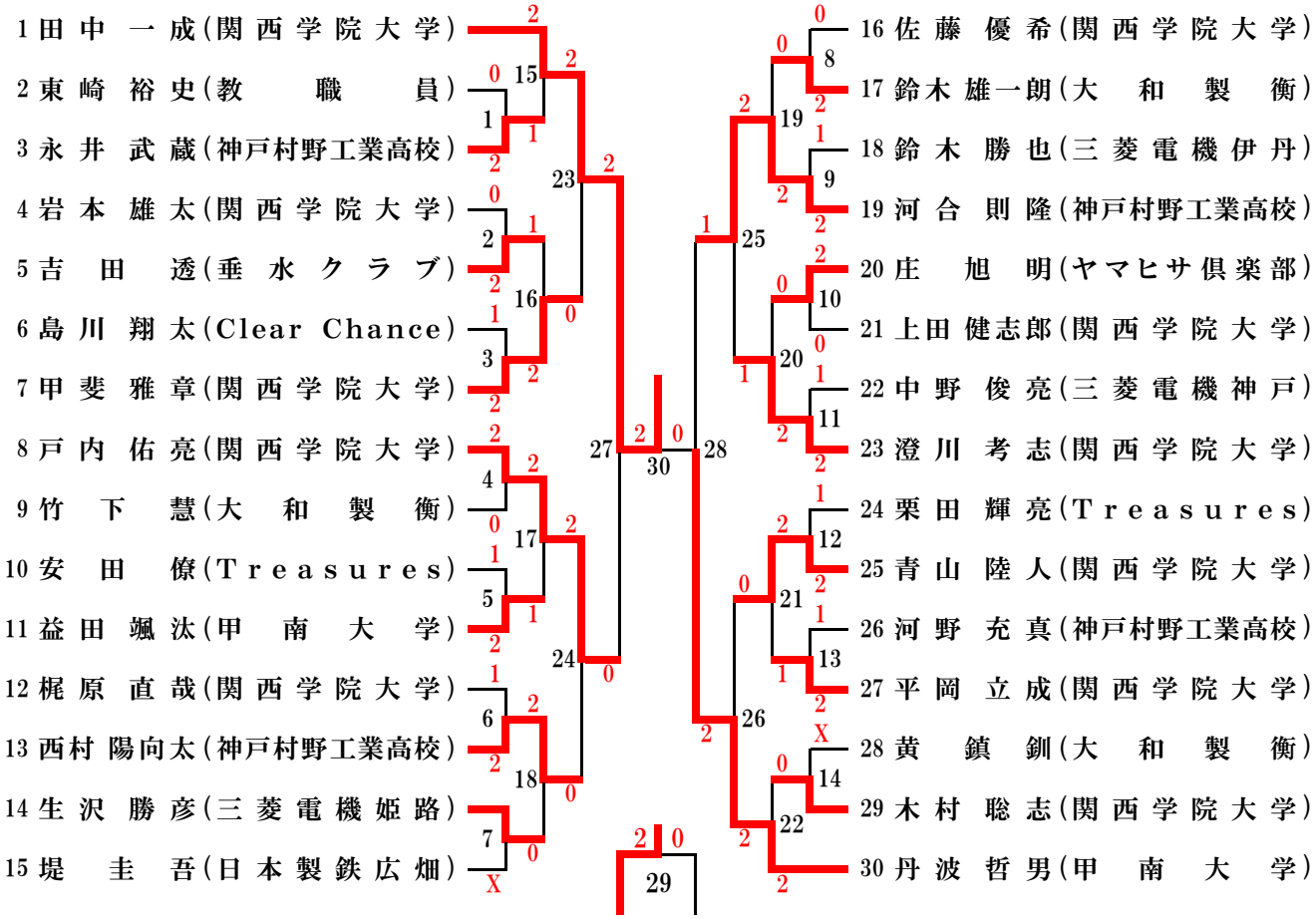

一般女子単 （WS）

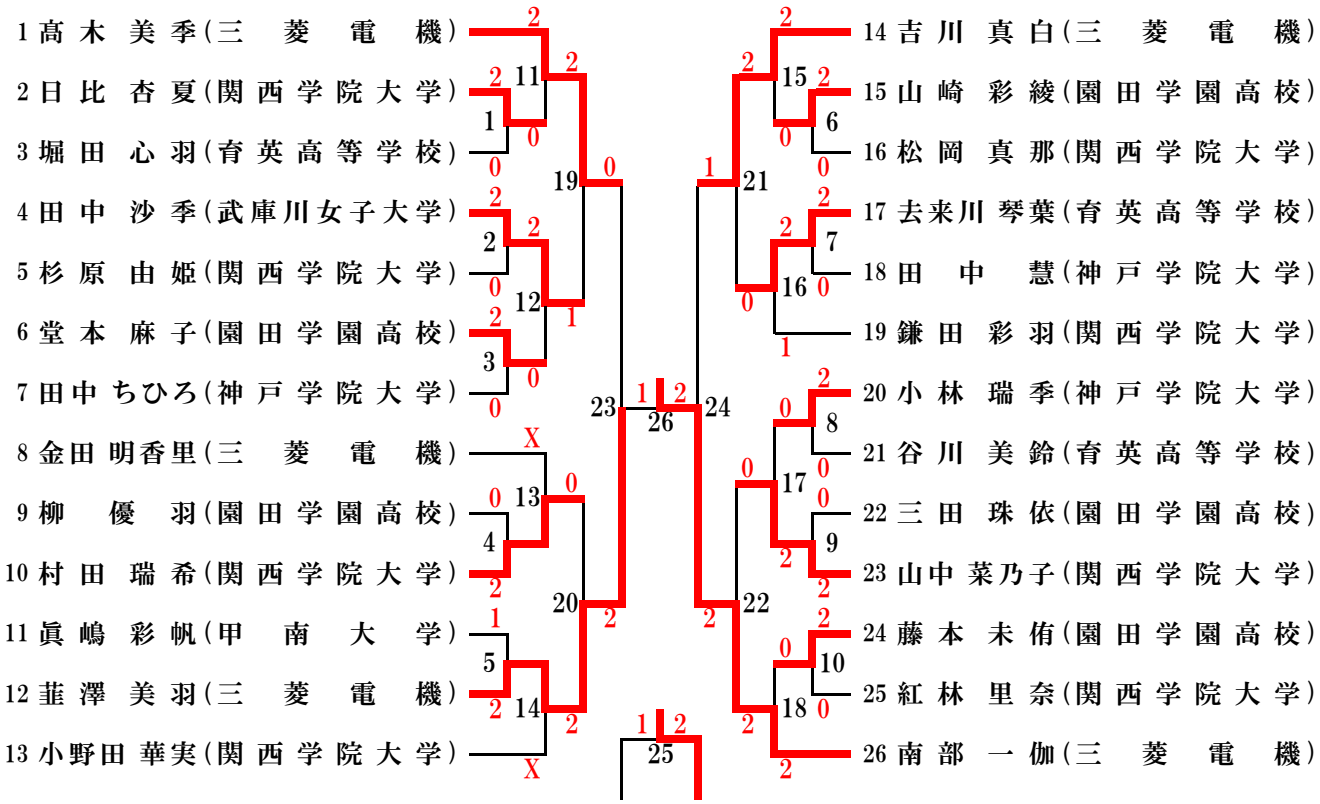

30歳以上男子単 （30MS）

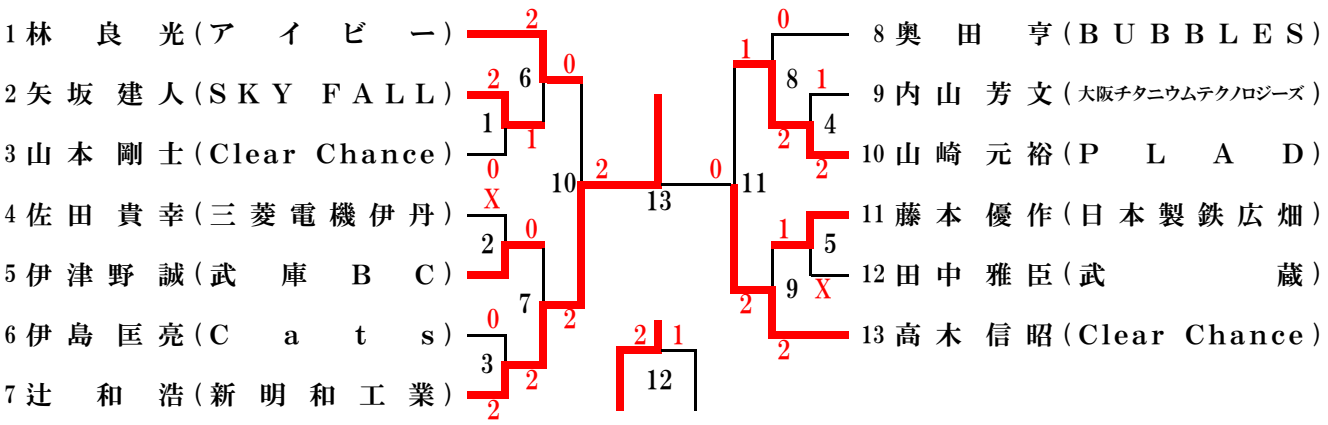

30･35歳以上女子単 （30WS）

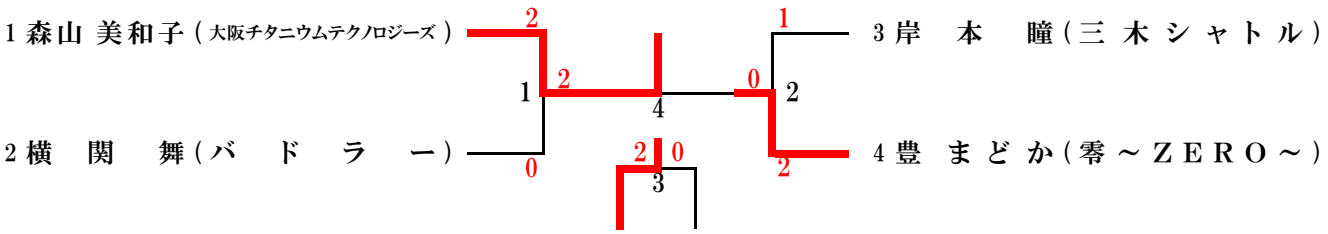

35歳以上男子単 （35MS）

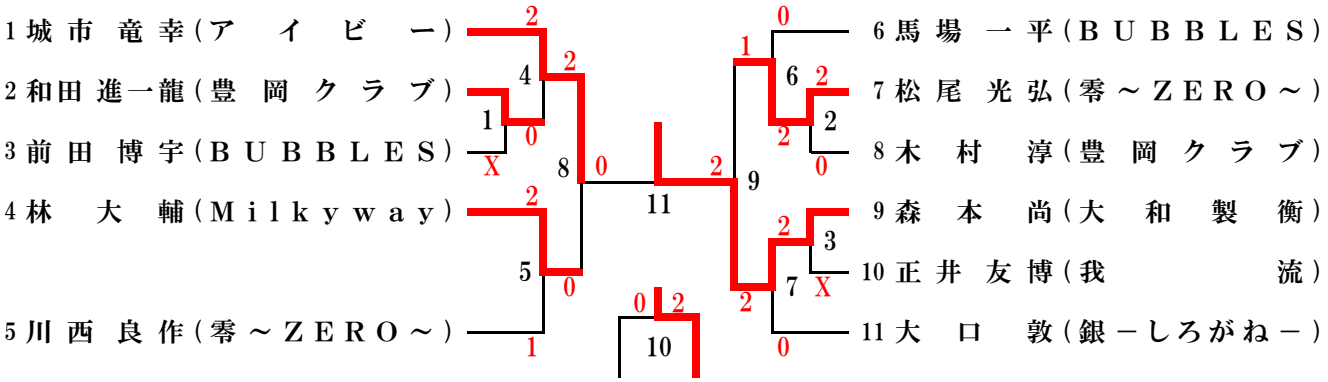

40歳以上男子単 （40MS）

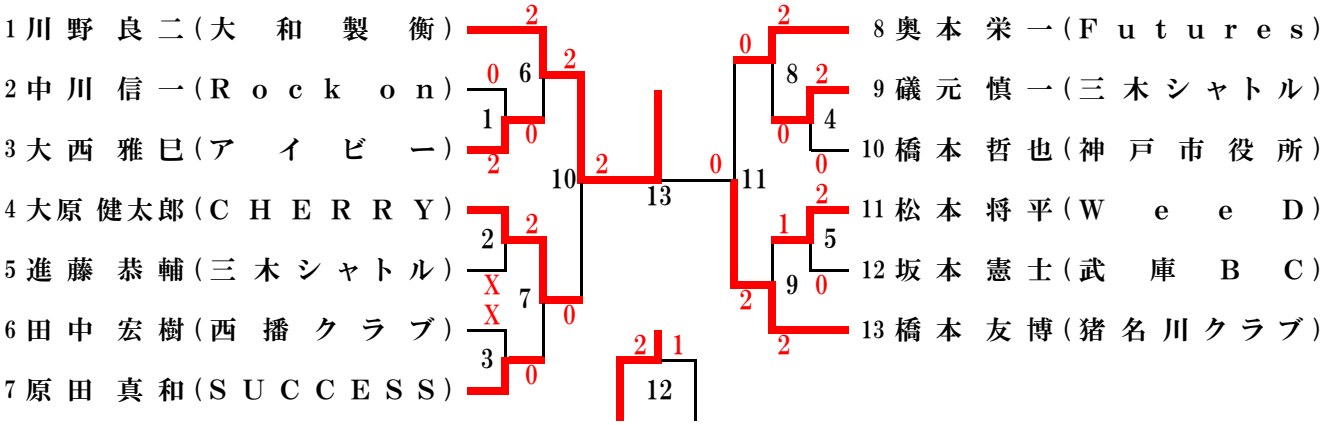

40歳以上女子単 （40WS）

	40WS	礒元	竹内	神農	勝	敗	順位
1	礒元琴美（バドラー）		2−0	2−0X	2	1	1
2	竹内美貴（三木シャトル）	0−2		2−0X	1	1	2
3	神農友美（緑ヶ丘）	X0−2	X0−2		0	2	3

45歳以上男子単 （45MS）

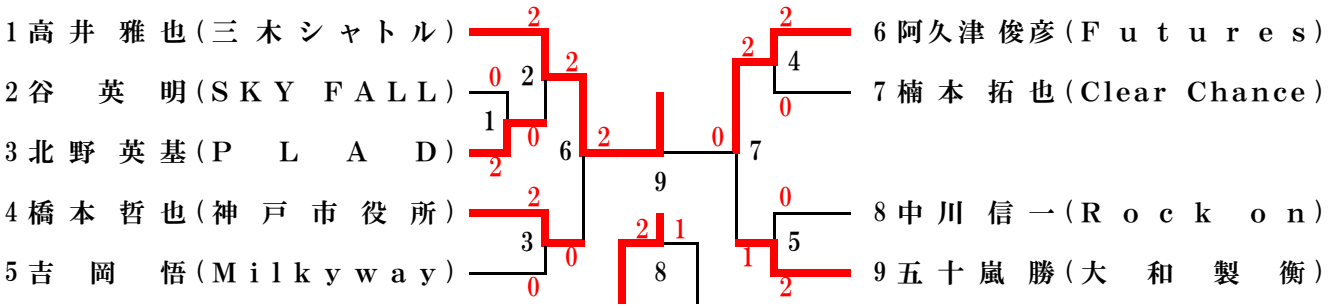

45歳以上女子単 （45WS）

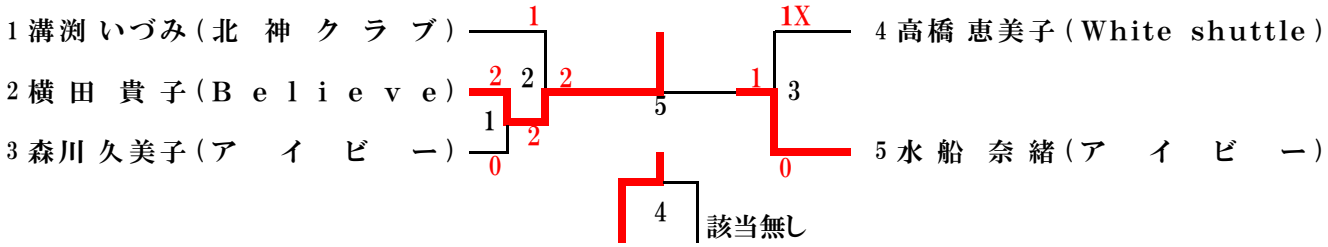

50歳以上男子単 （50MS）

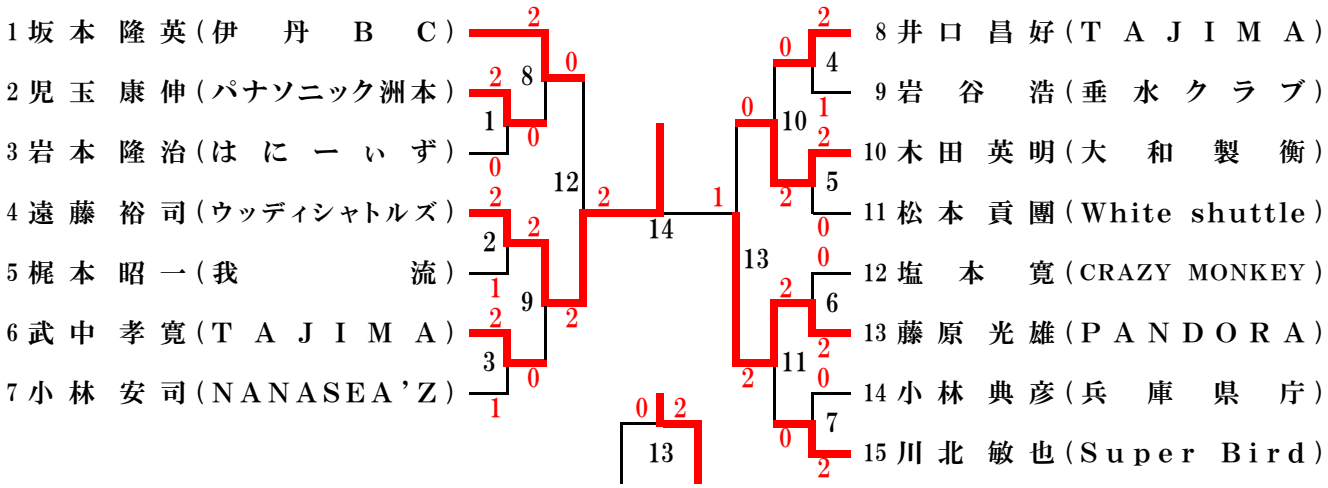

50歳以上女子単 （50WS）

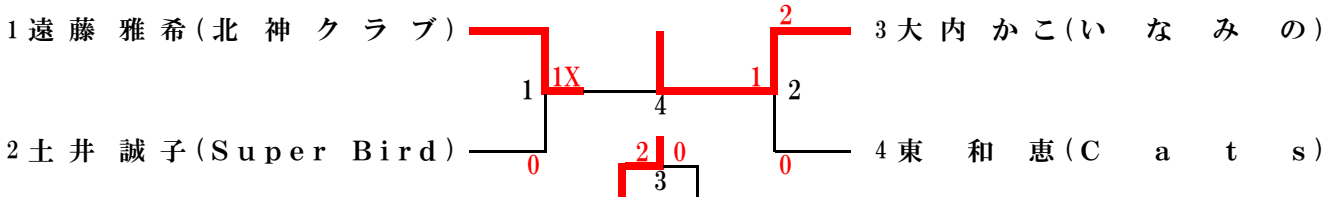

55歳以上男子単 （55MS）

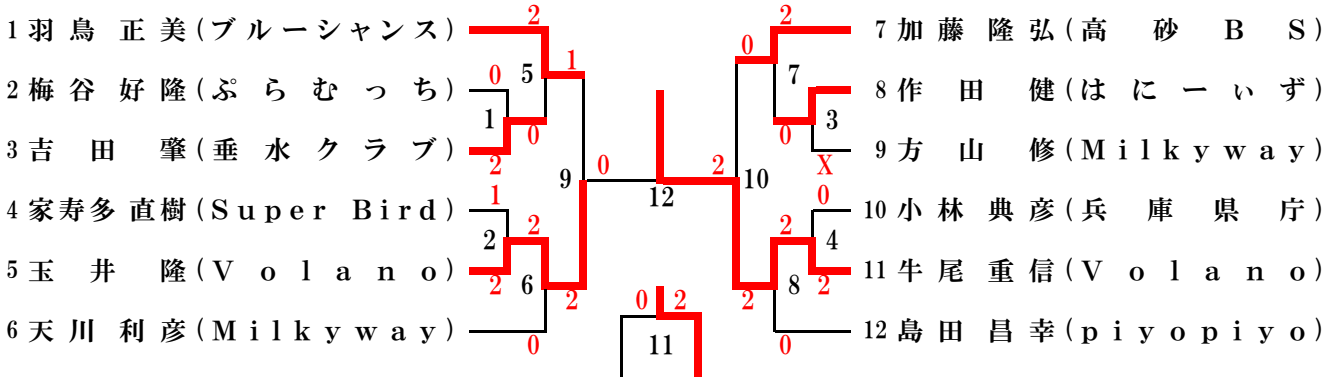

55歳以上女子単 （55WS）

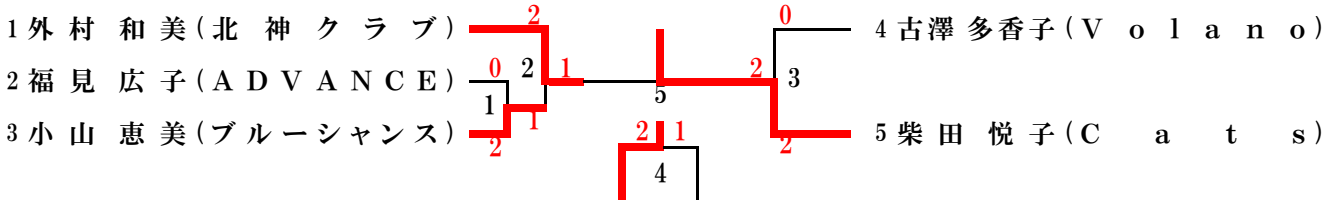

60歳以上男子単 （60MS）

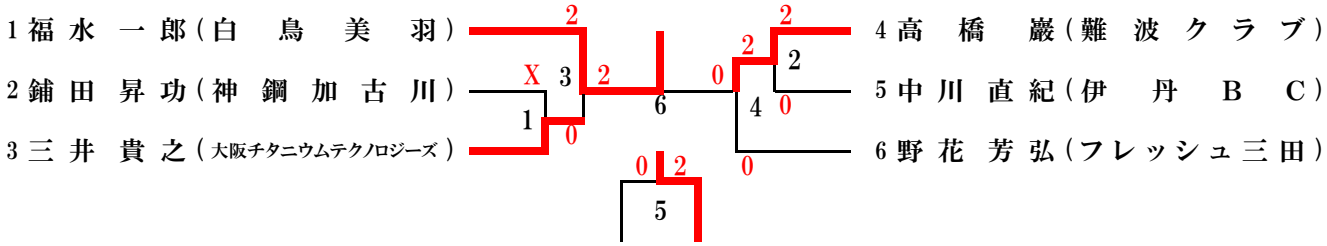

60･65歳以上女子単 （60WS）

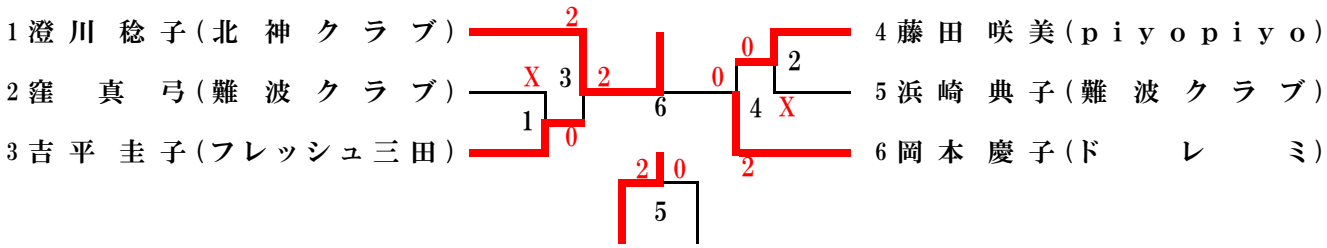

65歳以上男子単 （65MS）

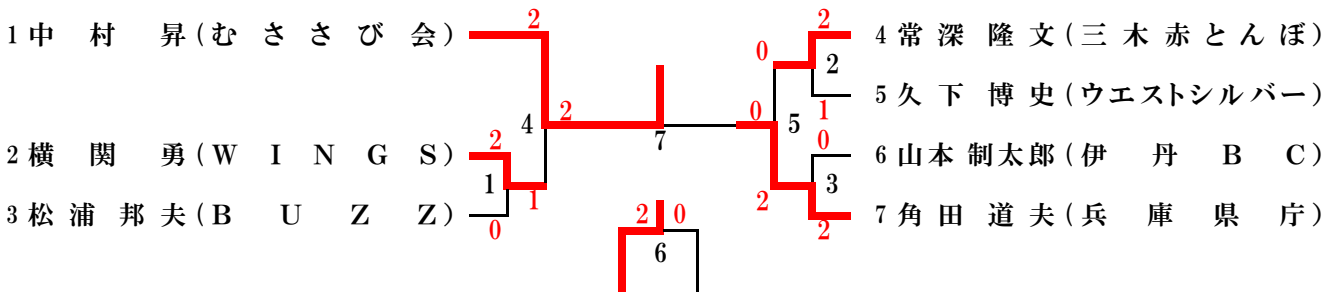

70歳以上男子単 （70MS）

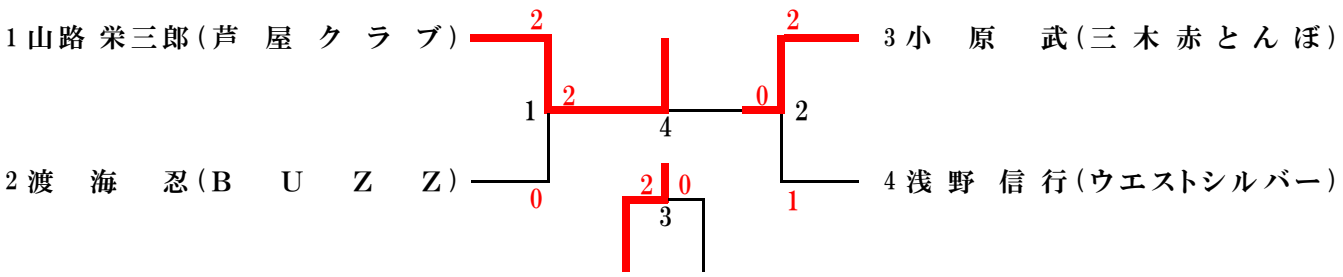

75歳以上男子単 （75MS）

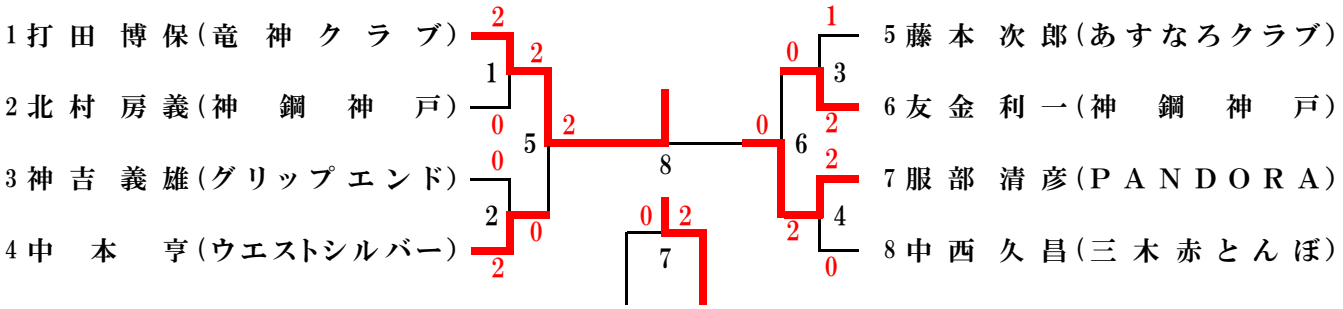

一般男子複 （MD）

1 鍵谷 由輝（関西学院大学）
平岡 立成（関西学院大学）

2 藤井 奨（三菱電機姫路）
矢田 慎二（三菱電機姫路）

3 河野 充真（神戸村野工業高校）
堀田 英斗（神戸村野工業高校）

4 片平 雄理（新明和工業）
吉田 剛（垂水クラブ）

5 上田 健志郎（関西学院大学）
橋本 廉（関西学院大学）

6 坂本 翼（Treasures）
安田 僚（Treasures）

7 松浦 晋太郎（大和製衡）
竹下 慧（大和製衡）

8 植田 真伍（高砂BS）
東崎 裕史（教職員）

9 佐藤 優希（関西学院大学）
蘭 学人（関西学院大学）

10 丹波 哲男（甲南大学）
益田 颯汰（甲南大学）

11 永井 武蔵（神戸村野工業高校）
河合 則隆（神戸村野工業高校）

12 原田 俊佑（関西学院大学）
田中 一成（関西学院大学）

13 植田 敏考（新明和工業）
吉川 泰斗（三菱電機姫路）

14 庄 旭明（ヤマヒサ倶楽部）
岩江 太資（ヤマヒサ倶楽部）

15 栗田 輝亮（Treasures）
門元 良樹（Treasures）

16 武本 颯（神戸学院大学）
高嶋 孝気（神戸学院大学）

17 小笠原 快（神戸村野工業高校）
孫田 太郎（神戸村野工業高校）

18 中野 俊亮（三菱電機神戸）
林 正敏（三菱電機神戸）

19 木村 聡志（関西学院大学）
梶原 直哉（関西学院大学）

20 田邊 公規（甲南大学）
田中 貴大（甲南大学）

21 生沢 勝彦（三菱電機姫路）
辻 和浩（新明和工業）

22 島川 翔太（Clear Chance）
吉田 透（垂水クラブ）

23 西原 正崇（関西学院大学）
川波 篤史（関西学院大学）

24 福原 雄志（関西学院大学）
青山 陸人（関西学院大学）

25 駒井 将司（高砂BS）
上田 修也（高砂BS）

26 堤 圭吾（日本製鉄広畑）
有馬 輝（日本製鉄広畑）

27 永恵 康資（神戸学院大学）
野崎 功太（神戸学院大学）

28 中野 忠昭（Treasures）
豊 将大（Treasures）

29 永吉 亮太（神戸村野工業高校）
西村 陽向太（神戸村野工業高校）

30 鈴木 雄一朗（大和製衡）
黄 鎮釧（大和製衡）

一般女子複 （WD）

1 田島 優乃華（三菱電機）
金田 明香里（三菱電機）

2 堂本 麻子（園田学園高校）
宮本 蒼依（園田学園高校）

3 請田 沙穂（関西学院大学）
小野田 華実（関西学院大学）

4 小林 瑞季（神戸学院大学）
田中 ちひろ（神戸学院大学）

5 有本 真琴（三田祥雲館高校）
由木 七味（三田祥雲館高校）

6 島袋 芽衣（関西学院大学）
小田 桃菜（関西学院大学）

7 生沢 美咲（零～ZERO～）
末兼 彩咲（零～ZERO～）

8 大辻 野乃葉（育英高等学校）
去来川 琴葉（育英高等学校）

9 紅林 里奈（関西学院大学）
日比 杏夏（関西学院大学）

10 増永 美夢（甲南大学）
豊嶋 ののか（甲南大学）

11 池田 楓（神戸学院大学）
植村 彩夏（神戸学院大学）

12 山崎 彩綾（園田学園高校）
築山 百合奈（園田学園高校）

13 上田 麻未（関西学院大学）
水野 成美（関西学院大学）

14 松久 紬（関西学院大学）
鎌田 彩羽（関西学院大学）

15 友近 瑳花（神戸学院大学）
吉田 凪沙（神戸学院大学）

16 岸野 瑠璃（園田学園高校）
藤本 未侑（園田学園高校）

17 渋谷 泉美（関西学院大学）
山下 陽子（関西学院大学）

18 玉村 綾菜（育英高等学校）
水田 朋花（育英高等学校）

19 北谷 美樹（Volano）
石倉 みなみ（川西）

20 中野 佳織（TEAM BOSS）
佐々木 英里（TEAM BOSS）

21 後藤 愛実（園田学園高校）
三田 珠依（園田学園高校）

22 澤田 望空（関西学院大学）
松岡 真那（関西学院大学）

23 藤原 明里（神戸学院大学）
藤原 日南子（神戸学院大学）

24 谷川 美鈴（育英高等学校）
堀田 心羽（育英高等学校）

25 吉川 真白（三菱電機）
韮澤 美羽（三菱電機）

30歳以上男子複 （30MD）

1 辻　和　浩（新　明　和　工　業）
　福元信也（成　徳　ス　マ　イ　ル）
2 久冨正裕（三　木　シ　ャ　ト　ル）
　田中雅臣（武　　蔵）
3 林　良　光（ア　イ　ビ　ー）
　田町昌義（ア　イ　ビ　ー）
4 内海貴裕（Ｊ　ｕ　ｎ　Ｋ　ｉ　ｅ）
　赤松楓己（Ｊ　ｕ　ｎ　Ｋ　ｉ　ｅ）
5 大　石　斉（日　本　製　鉄　広　畑）
　明地達也（日　本　製　鉄　広　畑）

6 植田敏考（新　明　和　工　業）
　吉川泰斗（三　菱　電　機　姫　路）
7 青山龍介（西　播　ク　ラ　ブ）
　中岡祐基（西　播　ク　ラ　ブ）
8 姥　拓　郎（神　鋼　高　砂）
　若　元　陸（神　鋼　高　砂）
9 佐田貴幸（三　菱　電　機　伊　丹）
　奥　田　亨（Ｂ　Ｕ　Ｂ　Ｂ　Ｌ　Ｅ　Ｓ）
10 藤本優作（日　本　製　鉄　広　畑）
　荻野隆宏（Ｊ　ｕ　ｎ　Ｋ　ｉ　ｅ）
11 栗田輝亮（Ｔ　ｒ　ｅ　ａ　ｓ　ｕ　ｒ　ｅ　ｓ）
　門元良樹（Ｔ　ｒ　ｅ　ａ　ｓ　ｕ　ｒ　ｅ　ｓ）

30歳以上女子複 （30WD）

1 芝　かおり（シ　ャ　ト　ル）
　東風上知佐（シ　ャ　ト　ル）

2 森山美和子（大阪チタニウムテクノロジーズ）
　山下千賀子（Ｋ　Ａ　Ｉ　Ｍ　Ｅ　Ｉ）

35歳以上男子複 （35MD）

1 垣内大輔（高　砂　Ｂ　Ｓ）
　松尾光弘（零　～　ＺＥＲＯ　～）
2 小森次郎（シ　ャ　ト　ル）
　田村和幸（西　播　ク　ラ　ブ）
3 和田進一龍（豊　岡　ク　ラ　ブ）
　松下宏一（豊　岡　ク　ラ　ブ）
4 青山龍介（西　播　ク　ラ　ブ）
　古賀敦志（西　播　ク　ラ　ブ）
5 為則賢祐（シ　ャ　ト　ル）
　内海貴裕（Ｊ　ｕ　ｎ　Ｋ　ｉ　ｅ）

6 飛彈雅一（大阪チタニウムテクノロジーズ）
　大　口　敦（銀　－　し　ろ　が　ね　－）
7 山崎元裕（Ｐ　Ｌ　Ａ　Ｄ）
　小森大輔（シ　ャ　ト　ル）
8 川西良作（零　～　ＺＥＲＯ　～）
　木村洋輔（零　～　ＺＥＲＯ　～）
9 奥本栄一（Ｆ　ｕ　ｔ　ｕ　ｒ　ｅ　ｓ）
　吉田明史（Ｆ　ｕ　ｔ　ｕ　ｒ　ｅ　ｓ）

35歳以上女子複 （35WD）

1 神農友美（緑　　ケ　　丘）
　西原香織（緑　　ケ　　丘）
2 飛彈真由美（成　徳　ス　マ　イ　ル）
　日野香織（成　徳　ス　マ　イ　ル）
3 北　明日香（しぇいくはんずKOBE）
　中山真弓（ア　イ　ビ　ー）

4 竹内美貴（三　木　シ　ャ　ト　ル）
　岸　本　瞳（三　木　シ　ャ　ト　ル）
5 永田こずえ（い　な　み　の）
　土井美奈子（い　な　み　の）
6 奥山加奈（Ｓｕｐｅｒ　Ｂｉｒｄ）
　山内直子（Ｓｕｐｅｒ　Ｂｉｒｄ）

40歳以上男子複 （40MD）

1 奥村晋也（Ｆ　ｕ　ｔ　ｕ　ｒ　ｅ　ｓ）
　幸田直樹（Ｆ　ｕ　ｔ　ｕ　ｒ　ｅ　ｓ）
2 礒元慎一（三　木　シ　ャ　ト　ル）
　大原健太郎（Ｃ　Ｈ　Ｅ　Ｒ　Ｒ　Ｙ）
3 大東鐵太郎（猪　名　川　ク　ラ　ブ）
　元木直樹（成　徳　ス　マ　イ　ル）
4 石原泰祐（日　本　製　鉄　広　畑）
　中西豊一（ウッディシャトルズ）
5 橋本友博（猪　名　川　ク　ラ　ブ）
　原田真和（Ｓ　Ｕ　Ｃ　Ｃ　Ｅ　Ｓ　Ｓ）

6 永　井　智（猪　名　川　ク　ラ　ブ）
　神農紘瑛（成　徳　ス　マ　イ　ル）
7 進藤恭輔（三　木　シ　ャ　ト　ル）
　森實克広（三　木　シ　ャ　ト　ル）
8 奥洞桂介（大　和　製　衡）
　川野良二（大　和　製　衡）
9 西垣秀雄（Ｓ　Ｕ　Ｃ　Ｃ　Ｅ　Ｓ　Ｓ）
　横田雅士（三　木　シ　ャ　ト　ル）
10 馬田佳尋（Ｆ　ｕ　ｔ　ｕ　ｒ　ｅ　ｓ）
　杉原真司（Ｐ　Ｌ　Ａ　Ｄ）
11 小川貴史（大阪チタニウムテクノロジーズ）
　長井純一郎（シ　ャ　ト　ル）

40歳以上女子複（40WD）

1 横田貴子（Believe）
忠谷恭子（神鋼加古川）

2 細見美香（ドレミ）
今井幸子（ドレミ）

3 長尾美智子（TEAM KENKEN）
西川真由美（TEAM KENKEN）

4 野田美歩（宝塚）
原玲子（宝塚）

5 大田友香理（あい＆あい）
西野美加（あい＆あい）

6 稲田百合（あい＆あい）
畑末絵理香（川西）

7 大原華澄（シーガルス）
三河奈美（JOLLY）

8 松井紀子（TEAM KENKEN）
加波美智代（REN）

9 大西陽子（PLAD）
礒元琴美（バドラー）

10 末富麻里（GOGO）
進藤通子（あい＆あい）

11 岡本由紀（姫路）
小西美由紀（姫路）

45歳以上男子複（45MD）

1 高井雅也（三木シャトル）
横田雅士（三木シャトル）

2 長井純一郎（シャトル）
楠元真樹（Plasma）

3 畑末和彦（ウッディシャトルズ）
木内正人（西播クラブ）

4 水船貴朗（Plasma）
角田匡（Plasma）

5 西垣秀雄（SUCCESS）
阿久津俊彦（Futures）

6 五十嵐勝（大和製衡）
岩谷浩（垂水クラブ）

7 田中弘樹（Super Bird）
岡林正芳（Super Bird）

8 大東鐵太郎（猪名川クラブ）
立石琢史（シャトル）

9 松井大輔（TEAM KENKEN）
細尾昌宏（高砂BS）

10 石原泰祐（日本製鉄広畑）
中西豊一（ウッディシャトルズ）

45歳以上女子複（45WD）

1 池直美（Believe）
高橋朋子（Believe）

2 川北千枝子（Super Bird）
中谷美香（Super Bird）

3 細野佳子（あじさい）
中村恵子（LADYBUG）

4 永井有希子（TEAM KENKEN）
世良田七緒子（いなみの）

5 山本恭子（フレッシュ三田）
谷川佐由里（Volano）

6 大内かこ（いなみの）
潤井真左子（いなみの）

7 辻美希（川西）
中島裕記（川西）

8 前田江美子（あい＆あい）
小川桐実（あい＆あい）

9 阿久津和恵（Believe）
溝渕いずみ（北神クラブ）

10 森重陽子（姫路）
戸田佳江（西播クラブ）

11 松井紀子（TEAM KENKEN）
水船奈緒（アイビー）

12 岡田明美（川西）
八木夏子（川西）

13 杣田貴美（北神クラブ）
櫻井悦子（芦屋）

14 森園ひろみ（Super Bird）
田中あかね（Super Bird）

15 遠藤雅希（北神クラブ）
玉久保恵（ウッディシャトルズ）

16 前田文姫（姫路）
吉田暁美（姫路）

17 長尾美智子（TEAM KENKEN）
西川真由美（TEAM KENKEN）

50歳以上男子複（50MD）

1 森園幸太郎（Super Bird）
猪原　修（竜神クラブ）

2 池田健二（はにーぃず）
林　延行（はにーぃず）

3 中島広一郎（あすなろクラブ）
矢野辰幸（難波クラブ）

4 井口昌好（TAJIMA）
武中孝寛（TAJIMA）

5 中田典昭（三木シャトル）
長渡邦祥（Volano）

6 遠藤裕司（ウッディシャトルズ）
森　陽一（伊丹BC）

7 玉久保政巳（KAIMEI）
山本　保（武庫BC）

8 梶本昭一（我流）
村上郁夫（三菱重工神戸）

9 川北敏也（Super Bird）
坂本隆英（伊丹BC）

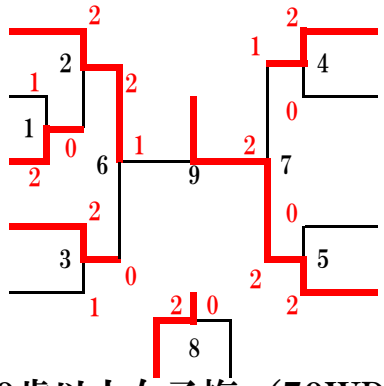

50歳以上女子複（50WD）

1 高垣尚美（あい＆あい）
大東恵里子（川西）

2 永井えり子（いなみの）
児玉和子（いなみの）

3 後藤五月（Super Bird）
土井誠子（Super Bird）

4 湯村明美（あじさい）
南里博美（あじさい）

5 本井展子（IBサークル）
沖津和美（Super Bird）

6 松浦真知子（PANDORA）
水嶋輝代（Volano）

7 古河美保（piyopiyo）
安東由紀美（姫路）

8 斧澤由紀子（竜神クラブ）
堀内美幸（あい＆あい）

9 原田久美子（Volano）
大西直子（Volano）

10 谷川圭子（あい＆あい）
福田直子（あい＆あい）

11 鈴木朋子（あじさい）
古川有規子（あじさい）

12 宮脇恵理香（北神クラブ）
山口優美（Plaisir）

13 石井博美（川西）
伊藤恵（川西）

14 井上康子（PANDORA）
田辺真弓（PANDORA）

15 久宝美和（あじさい）
前川陽子（あじさい）

16 吉井正美（あい＆あい）
中津留千穂（あい＆あい）

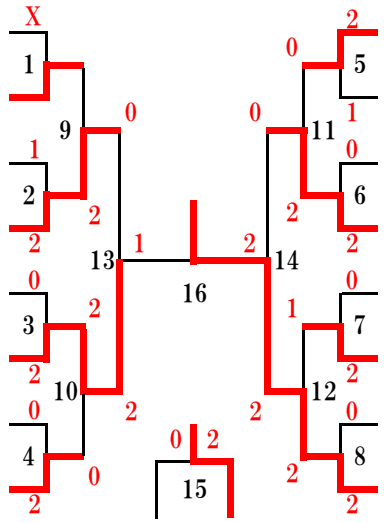

55歳以上男子複（55MD）

1 多田　等（PANDORA）
近成克広（PANDORA）

2 牛尾重信（Volano）
玉井　隆（Volano）

3 鋪田昇功（神鋼加古川）
樽本慎一（神鋼加古川）

4 杉山喜浩（Milkyway）
天川利彦（Milkyway）

5 松浦啓介（ウッディシャトルズ）
江口武志（NANASEA'Z）

6 正木幸一郎（はにーぃず）
平　昌一（新明和工業）

7 島田昌幸（piyopiyo）
家寿多直樹（Super Bird）

8 牧　浩信（難波クラブ）
村上美利（BUBBLES）

9 加藤隆弘（高砂BS）
吉田　肇（垂水クラブ）

10 百田和正（フレッシュ三田）
羽鳥正美（ブルーシャンス）

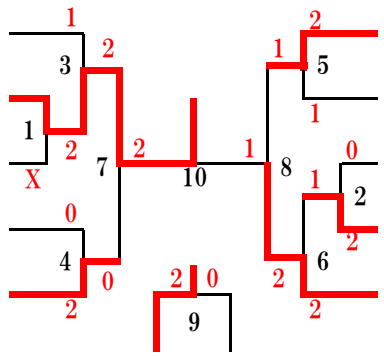

55歳以上女子複（55WD）

1 秋月能子（AQUA）
外村和美（北神クラブ）

2 柳原和恵（垂水クラブ）
渦古恵美（垂水クラブ）

3 中嶋由香里（あい＆あい）
吉井正美（あい＆あい）

4 高坂尚子（あじさい）
増田陽子（あじさい）

5 小山恵美（ブルーシャンス）
宮森ひとみ（Plaisir）

6 山下恭子（いなみの）
永井えり子（いなみの）

7 竹下真智代（ペガサス）
古澤多香子（Volano）

8 末次美苗（西宮）
有元千寿（西宮）

9 菅原喜美子（飾磨クラブ）
池田さゆり（飾磨クラブ）

10 成松喜代子（Cats）
柴田悦子（Cats）

11 金丸幸子（あじさい）
安井園代（あじさい）

12 森田すみ代（いなみの）
北村三千代（いなみの）

13 高田博子（北神クラブ）
井福まり（BAMBI）

14 山西佳子（宝塚）
佐伯悦恵（宝塚）

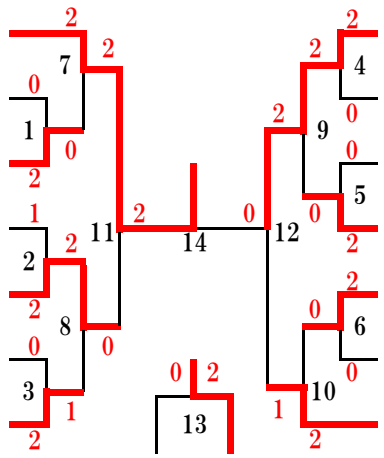

60歳以上男子複 （60MD）

1 林　豊　彦（我　流）
　坂本昌信（我　流）
2 三井　満（SUCCESS）
　小川敏巳（SUCCESS）
3 澄川良雄（伊丹BC）
　中川直紀（伊丹BC）
4 高橋　巖（難波クラブ）
　安井　実（難波クラブ）
5 石上昌男（ドレミ）
　吉田芳敬（兵庫県庁）

6 美浪一成（難波クラブ）
　房田憲兒（難波クラブ）
7 井上英二（竜神クラブ）
　浅谷　弘（竜神クラブ）
8 高橋和久（はにーぃず）
　吉田佳伸（はにーぃず）
9 福水一郎（白鳥美羽）
　小西秀政（ウッディシャトルズ）

60歳以上女子複 （60WD）

1 吉平圭子（フレッシュ三田）
　浜崎典子（難波クラブ）
2 中村雅美（あじさい）
　坪山佳代（ADVANCE）
3 熊谷和代（飾磨クラブ）
　仲美代子（いなみの）

4 奥　郁（北神クラブ）
　清水靖子（Super Bird）
5 前川和美（あい＆あい）
　濱本圭子（あい＆あい）
6 村上ゆかり（あじさい）
　松田つね子（あじさい）
7 岡本慶子（ドレミ）
　藤野直美（フレッシュ三田）

65歳以上男子複 （65MD）

1 濱村政義（フレッシュ三田）
　竹内　茂（プリッツ）
2 竹村和夫（Super Bird）
　吉岡亨二（Super Bird）
3 塩飽　初（piyopiyo）
　伊島紀章（Cats）

4 中村　昇（むささびクラブ）
　山住　栄（JFE）
5 横関　勇（WINGS）
　常深隆文（三木赤とんぼ）
6 寺岡隆行（成徳スマイル）
　肝月　肇（AQUA）

65歳以上女子複 （65WD）

1 安岡一美（いなみの）
　前原恵美子（いなみの）
2 藤田咲美（piyopiyo）
　馬場路子（RENN）

3 小田照美（宝塚）
　乃美喜代子（宝塚）
4 天羽淳子（フレッシュ三田）
　上田美穂子（Super Bird）

70歳以上男子複 （70MD）

1 小原　武（三木赤とんぼ）
　山路栄三郎（芦屋クラブ）
2 渡海　忍（BUZZ）
　浅野信行（ウエストシルバー）

3 田中　至（神鋼神戸）
　小林勝昭（神鋼神戸）
4 河合信也（神鋼高砂）
　財前利信（零～ZERO～）

70歳以上女子複 （70WD）

1 岸本 喜美江（A Q U A）
古川 文子（A Q U A）

2 西川 公子（伊 丹）
苫井 尚子（B A M B I）

75歳以上男子複 （75MD）

1 友金 利一（神 鋼 神 戸）
北村 房義（神 鋼 神 戸）

2 藤本 次郎（あすなろクラブ）
服部 清彦（P A N D O R A）

3 滝本 嘉美（ウエストシルバー）
中川 友三（プ リ ッ ツ）

4 中本 亨（ウエストシルバー）
本田 丈夫（ウエストシルバー）

5 神吉 義雄（グリップエンド）
渡辺 博氏（神 鋼 神 戸）

6 打田 博保（竜 神 ク ラ ブ）
藤江 久善（垂 水 ク ラ ブ）

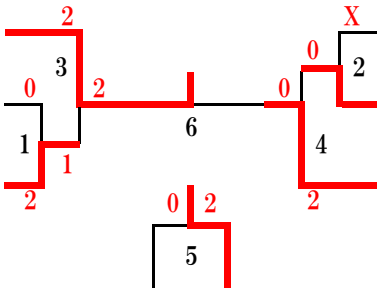

75歳以上女子複 （75WD）

	75WD	的場 本多	友金 野村	井上 下山	勝 敗	順 位
1	的場 幸枝（川 西） 本多 泰江（クリッパーズ）		2-0	0-0X	2-0	1
2	友金 征子（宝 塚） 野村 宣子（宝 塚）	0-2		0-0X	1-1	2
3	井上 三知（西 宮） 下山 タエ子（クリッパーズ）	X0-0	X0-0		0-2	3

一般混合複（X）

1 鈴木勝也（三菱電機伊丹）
田島優乃華（三菱電機）
2 岩本雄太（関西学院大学）
村田瑞希（関西学院大学）
3 高嶋孝気（神戸学院大学）
田中沙季（神戸学院大学）
4 中野俊亮（三菱電機神戸）
門元美樹（三菱電機神戸）
5 大石斉（日本製鉄広畑）
野村このみ（教職員）
6 川波篤史（関西学院大学）
水野成美（関西学院大学）
7 八十友昭（西播クラブ）
芹野啓子（西播クラブ）
8 東崎裕史（教職員）
東崎綾香（Super Bird）

9 宇山大洋（猪名川クラブ）
田中亜実（猪名川クラブ）
10 植田真伍（高砂BS）
井沢美咲（零～ZERO～）
11 藤井奨（三菱電機姫路）
伊勢愛奈（NANASEA'Z）
12 福原雄志（関西学院大学）
佐々木絢子（関西学院大学）
13 赤松楓己（JunKie）
城市早紀（JunKie）
14 中拓也（大阪チタニウムテクノロジーズ）
藤田ひとみ（大阪チタニウムテクノロジーズ）
15 本田貴之（Rock on）
松本真由子（Super Bird）
16 原田俊佑（関西学院大学）
山下陽子（関西学院大学）

30歳以上混合複（30X）

1 明地達也（日本製鉄広畑）
明地緑（Futures）
2 辻和浩（新明和工業）
森山美和子（大阪チタニウムテクノロジーズ）
3 久冨正裕（三木シャトル）
豊まどか（零～ZERO～）

4 植田敏考（新明和工業）
松村綾加（零～ZERO～）
5 大石斉（日本製鉄広畑）
野村このみ（教職員）

35歳以上混合複（35X）

1 垣内大輔（高砂BS）
丸山ゆり子（高砂BS）
2 松下宏一（豊岡クラブ）
佐伯彩理（豊岡クラブ）
3 永井智（猪名川クラブ）
永井明子（猪名川クラブ）
4 元木直樹（成徳スマイル）
遠藤絵美（伊丹）

5 飛彈雅一（大阪チタニウムテクノロジーズ）
日野香織（成徳スマイル）
6 松居利和（PLAD）
松居絵美（PLAD）
7 川西良作（零～ZERO～）
川西真帆（零～ZERO～）
8 奥山茂樹（猪名川クラブ）
奥山加奈（Super Bird）

40歳以上混合複（40X）

1 横田雅士（三木シャトル）
横田貴子（Believe）
2 原田真和（SUCCESS）
大原華澄（シーガルス）
3 小川貴史（大阪チタニウムテクノロジーズ）
野田美歩（宝塚）
4 曽我部博光（CRAZY MONKEY）
三河奈美（JOLLY）
5 三好健吾（PLAD）
礒元琴美（バドラー）

6 奥洞桂介（大和製衡）
畑末絵理香（川西）
7 大原健太郎（CHERRY）
細見美香（ドレミ）
8 神農紘瑛（成徳スマイル）
神農友美（緑ヶ丘）
9 礒元慎一（三木シャトル）
今井幸子（ドレミ）
10 阿久津俊彦（Futures）
大西陽子（PLAD）

45歳以上混合複 （45X）

1 阿久津 俊彦（Ｆｕｔｕｒｅｓ）
阿久津 和恵（Ｂｅｌｉｅｖｅ）

2 岡林 正芳（Ｓｕｐｅｒ Ｂｉｒｄ）
田中 あかね（Ｓｕｐｅｒ Ｂｉｒｄ）

3 八十 友昭（西播クラブ）
芹野 啓子（西播クラブ）

4 槌道 康雄（安室ＳＥＬＦＩＳＨ）
加藤 尚代（ＡＤＶＡＮＣＥ）

5 田中 弘樹（Ｓｕｐｅｒ Ｂｉｒｄ）
時任 久仁子（宝塚）

6 横田 雅士（三木シャトル）
水船 奈緒（アイビー）

7 西垣 秀雄（ＳＵＣＣＥＳＳ）
池 直美（Ｂｅｌｉｅｖｅ）

8 大東 鐵太郎（猪名川クラブ）
佐藤 琳（ＥＬＭＥＲ）

9 三河 智成（安室ＳＥＬＦＩＳＨ）
森重 陽子（姫路）

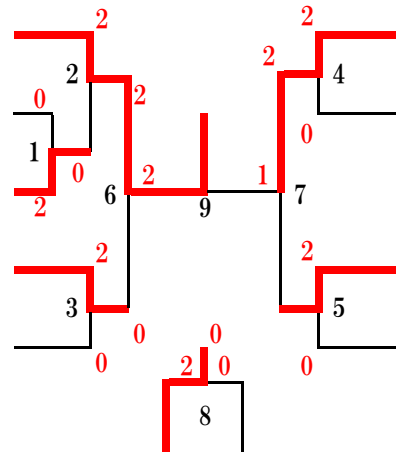

50歳以上混合複 （50X）

1 高垣 達洋（三木シャトル）
高垣 尚美（あい＆あい）

2 吉岡 和美（三菱電機神戸）
高田 博子（北神クラブ）

3 長渡 邦祥（Ｖｏｌａｎｏ）
原田 久美子（Ｖｏｌａｎｏ）

4 多田 等（ＰＡＮＤＯＲＡ）
湯村 明美（あじさい）

5 八十 友昭（西播クラブ）
芹野 啓子（西播クラブ）

6 小林 安司（ＮＡＮＡＳＥＡ’Ｚ）
古河 美保（ｐｉｙｏｐｉｙｏ）

7 木田 英明（大和製衡）
宮森 ひとみ（Ｐｌａｉｓｉｒ）

8 岩本 隆治（はにーぃず）
大道 小百合（フレッシュ三田）

9 森 陽一（伊丹ＢＣ）
大東 恵里子（川西）

10 坂本 隆英（伊丹ＢＣ）
坂本 裕恵（伊丹）

11 矢野 辰幸（難波クラブ）
土井 誠子（Ｓｕｐｅｒ Ｂｉｒｄ）

12 島田 昌幸（ｐｉｙｏｐｉｙｏ）
山本 英子（ｐｉｙｏｐｉｙｏ）

13 池田 健二（はにーぃず）
岸田 弘美（Ｖｏｌａｎｏ）

14 柴田 真志（Ｖｏｌａｎｏ）
大西 直子（Ｖｏｌａｎｏ）

15 猪原 修（竜神クラブ）
吉井 正美（あい＆あい）

16 遠藤 裕司（ウッディシャトルズ）
遠藤 雅希（北神クラブ）

17 武中 孝寛（ＴＡＪＩＭＡ）
福見 広子（ＡＤＶＡＮＣＥ）

18 森園 幸太郎（Ｓｕｐｅｒ Ｂｉｒｄ）
森園 ひろみ（Ｓｕｐｅｒ Ｂｉｒｄ）

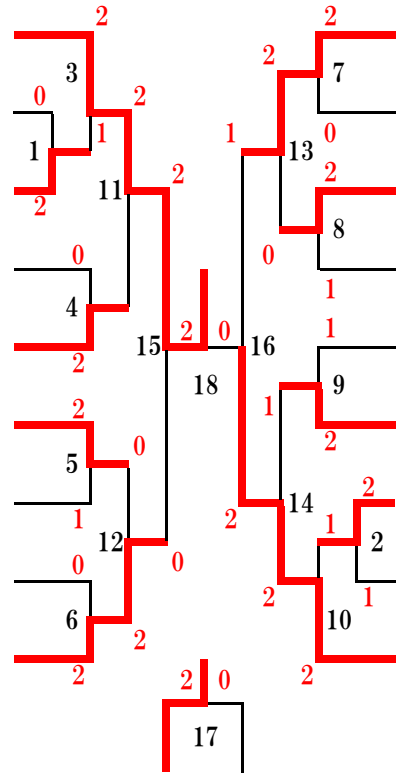

55歳以上混合複 （55X）

1 秋月 道隆（ＡＱＵＡ）
秋月 能子（ＡＱＵＡ）

2 吉田 肇（垂水クラブ）
柳原 和恵（垂水クラブ）

3 正木 幸一郎（はにーぃず）
増井 悦子（フレッシュ三田）

4 江口 武志（ＮＡＮＡＳＥＡ’Ｚ）
外村 和美（北神クラブ）

5 島田 昌幸（ｐｉｙｏｐｉｙｏ）
山本 英子（ｐｉｙｏｐｉｙｏ）

6 平 昌一（新明和工業）
竹下 真智代（ペガサス）

7 馬場 剛（はにーぃず）
藤野 直美（フレッシュ三田）

8 作田 健（はにーぃず）
古澤 多香子（Ｖｏｌａｎｏ）

9 肝月 肇（ＡＱＵＡ）
井上 順子（ＡＱＵＡ）

10 羽鳥 正美（ブルーシャンス）
小山 恵美（ブルーシャンス）

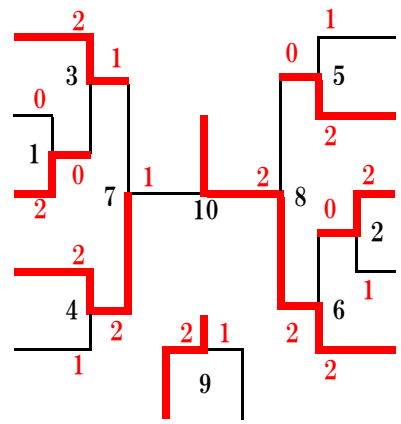

60歳以上混合複 （60X）

1 福水 一郎（白　鳥　美　羽）
　福水 美保（白　鳥　美　羽）

2 房田 憲兒（難　波　ク　ラ　ブ）
　奥　　郁（北　神　ク　ラ　ブ）

3 野花 芳弘（フレッシュ三田）
　吉平 圭子（フレッシュ三田）

4 藤林 正雄（H　A　N　D　S）
　山住 恭恵子（B　E　A　D）

5 美浪 一成（難　波　ク　ラ　ブ）
　浜崎 典子（難　波　ク　ラ　ブ）

6 林　豊　彦（我　　流）
　辻 恵美子（V　o　l　a　n　o）

7 安　井　実（難　波　ク　ラ　ブ）
　清水 靖子（S u p e r　B i r d）

8 濱村 政義（フレッシュ三田）
　野市 敏子（I　B　サ　ー　ク　ル）

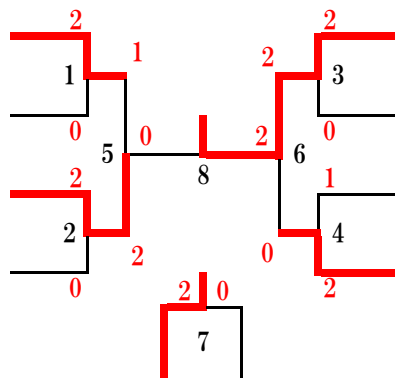

65歳以上混合複 （65X）

1 中　村　昇（む　さ　さ　び　会）
　島本 恭子（む　さ　さ　び　会）

2 塩　飽　初（p i y o p i y o）
　藤田 咲美（p i y o p i y o）

3 澄川 良雄（伊　丹　B　C）
　澄川 稔子（北　神　ク　ラ　ブ）

4 寺岡 隆行（成 徳 ス マ イ ル）
　天羽 淳子（フレッシュ三田）

5 竹村 和夫（S u p e r　B i r d）
　上田 美穂子（S u p e r　B i r d）

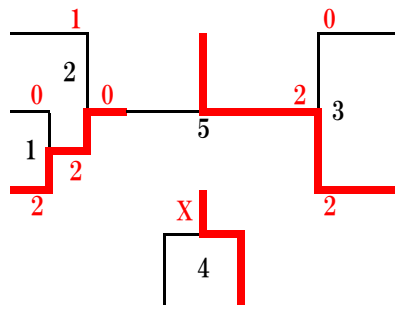

70･75歳以上混合複 （70X）

1 服部 清彦（P A N D O R A）
　神谷 晴美（北　神　ク　ラ　ブ）

2 小林 勝昭（神　鋼　神　戸）
　梅田 ふみ子（宝　　塚）

3 田　中　至（神　鋼　神　戸）
　友金 征子（宝　　塚）
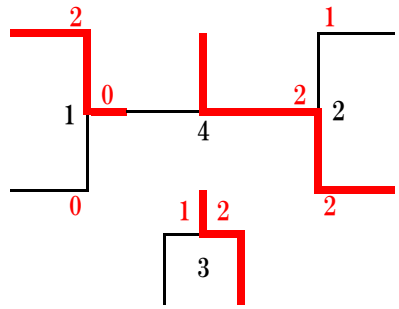
4 友金 利一（神　鋼　神　戸）
　野村 宣子（宝　　塚）